REGESS® ENERGY

KOMINKI NA PELLET

REGESS®
energy

www.regessenergy.pl

Nasze piece nadmuchowe

Od 6 do 9 kW | Od 10 do 13 kW | Od 14 do 18 kW

6 kW | 7 kW | 9 kW | 10 kW | 11 kW | 12 kW | 13 kW | 14 kW | 16 kW | 18 kW

Kolory oznaczają maksymalną dostepną moc różnych modeli.

LAKIEROWANE

	str.			str.			str.	
Stella	12		Idesia	32		Ecoviola	56	
Nevis	13		Dedalo Plus	36		Stubò	58	
Nova	14		Dama	38		Ecogea	60	
Giulia	18		Column	39		SuperMaya	67	
Scacco	20		Frame	40		SuperTruciolo	70	
Minigea Rear	26		Stone	41		Job	72	
Minigea Up	28		Graziosa	46				
Minigea Wall	29		Stubò	48				
			Ecogea	49				
			Grazia	51				
			MiniMaya	64				
			Maya	66				

WYKOŃCZENIE SPECJALNE

	str.			str.			str.	
Minigea Rear	26		Dedalo Plus	36		Ecoviola	56	
Minigea Up	28		Dama	38		Stubò	59	
Minigea Wall	29		Graziosa	46		Ecogea	60	
			Stubò	48				
			Ecogea	49				

CERAMIKA

	str.			str.			str.	
Minigea Up*	76		Frame	40		Ecoviola	57	
Minigea Rear*	76		Stone	41				
			Graziosa	47				
			Grazia*	78				
			Ecogea*	77				

*linia produktów COUNTRY

OSZCZĘDZAJĄCE MIEJSCE

	str.			str.			str.	
Minigea Rear	26		Ecogea	49		Ecogea	60	
Minigea Up	28							
Minigea Wall	29							

ROZWIĄZANIA KANAŁOWE

	str.			str.			str.	
Minigea Rear BIS	26		Ecogea BIS	50		Ecogea BIS	62	
Minigea Up BIS	28		Ecogea BIS Plus	50		Ecogea BIS Plus	62	
Minigea Wall BIS	29		Ecogea TRIS	50		Ecogea TRIS	62	

ZAMKNIĘTA KOMORA SPALANIA

	str.			str.	
			Scacco	20	

MULTIPALIWOWE kukurydza/pellet lub pellet/pellet

	str.			str.	
			MiniMaya	64	
			Maya	66	
			SuperMaya	67	

Rodziny produktów

LAKIEROWANE

Nasze kominki, dostępne w magazynie, standardowo wykonane są ze stali lakierowanej w kolorach: czarnym (antracyt), bordo lub beżowym. Możliwa jest personalizacja koloru pieca, dostępne są wszystkie kolory z palety kolorów RAL. Dajemy naszym klientom możliwość dopasowania kominka do każdego rodzaju umeblowania czy koloru pokoju, według własnego gustu.

WYKOŃCZENIE SPECJALNE

Oprócz lakierowania, nasze piece personalizowane są również poprzez wyjątkowe wykończenia, które nadają im oryginalny wygląd, dodając elegancji, światła i ciepła i umożliwiając dopasowanie się do każdego typu umeblowania, zarówno klasycznego jak i nowoczesnego. Na str. 9 prezentujemy dostępne materiały oraz przykładowe opcje wykończenia.

CERAMIKA

Powłoki ceramiczne stosowane w naszych kominkach, zostały stworzone ze szczególną starannością. Zwracaliśmy dużo uwagi na estetykę przykładając jednocześnie wagę do właściwości fizycznych stosowanych materiałów. Nadaje to piecowi spójność wykonania, gwarantując wysoki komfort, m. in. dzięki równomiernemu rozpraszaniu ciepła. Szeroka gama płytek stosowanych w naszej linii Country daje klientowi możliwość skonfigurowania kominka wg własnego gustu. (przykłady na str. 9)

OSZCZĘDZAJĄCE MIEJSCE

Nasze piece kompaktowe, doskonałe do ograniczonych przestrzeni, zaprojektowane są tak, by dostosować się do każdego otoczenia. Oferujemy ultrapłaskie kominki, jak piec Minigea (str. 21) oraz zdolne ogrzać więcej pomieszczeń w domu, jak piec Ecogea (od str. 39). Oferujemy Państwu oryginalne formy i style, które mogą stać się prawdziwym elementem designerskim, zachowując przy tym wszystkie zalety produktu o wysokich parametrach wydajności.

ROZWIĄZANIA KANAŁOWE (z dystrybucją ciepłego powietrza)

Dzięki rozwiązaniom kanałowym w Minigea (str. 21) oraz Ecogea (od str. 39) mamy możliwość posiadania jednego pieca, który ogrzeje więcej pomieszczeń. Technologia ta pozwala ogrzać pomieszczenie, w którym znajduje się piec oraz inne pomieszczenie za pomocą kanałów doprowadzających ciepłe powietrze z pieca.

ZAMKNIĘTA KOMORA SPALANIA

Nasze piece najnowszej generacji, o zamkniętej komorze spalania, zostały zaprojektowane tak, by powietrze konieczne do procesu spalania, wprowadzane było z zewnątrz. Technologia ta doskonale nadaje się do zastosowania w domach o wysokim współczynniku oszczędności energetycznej, domach pasywnych oraz miejscach dobrze izolowanych, pozwalając na instalację nawet w pomieszczeniach, gdzie piece szczelne nie mogą być montowane.

MULTIPALIWOWE

Kominki multipaliwowe REGESS idealnie nadają się dla tych użytkowników, którzy chcą pogodzić funkcjonalność, ekologię, komfort i oszczędność, wybierając paliwo zależnie od upodobania i dostępności. Piece wyposażone są w zbiornik z dwoma komorami na dwa rodzaje paliwa, mogą działać na kukurydzę mieszaną z pelletem lub tylko na pellet. W przypadku pracy na kukurydzę i pellet, paliwo powinno być dawkowane w stosunku: 70% kukurydza, 30% pellet.

Kilka słów o biomasie

Szacunek i wrażliwość na środowisko doprowadziły do wzrostu poziomu wykorzystania energii ze źródeł odnawialnych. Alternatywą dla tradycyjnych źródeł energii (nafta, ropa, gaz), wykorzystywanych do ogrzewania oraz wytwarzania ciepłej wody użytkowej, są biomasy roślinne, takie jak drewno, pellet, brykiety, zrębki czy owies lub kukurydza.

Dwutlenek węgla ($C0_2$) emitowany podczas spalania biomasy jest równy ilości dwutlenku węgla absorbowanemu przez tę samą roślinę w trakcie jej cyklu życiowego.

Spalanie biomasy nie ma więc żadnego negatywnego wpływu na wzrost poziomu CO_2 w atmosferze.

Z drugiej strony, paliwa kopalne nieodnawialne (ropa, węgiel, gaz naturalny), uwalniają do powietrza ogromne ilości C02.

PALIWA KOPALNE

Pellet i kukurydza jako paliwa

Pellet

Spośród cech fizycznych pelletów najciekawszą jest wysoka wartość opałowa. Zależy ona głównie od rodzaju drewna (lub innej biomasy), z jakiego pellety zostały wyprodukowane oraz od wilgotności. Kaloryczność pelletów może się zmieniać pomiędzy 4,07 kW/kg a 5,23 kW/kg przy właściwym stopniu wilgotności (do ok. 10%). Warto również zwrócić uwagę na czystość surowca z jakiego produkowany jest pellet, dobry materiał nie powinien zawierać zbyt dużo piachu i ziemi.

Kukurydza

Kukurydza charakteryzuje się wysoką wydajnością cieplną, której wartość jest funkcją wilgotności oraz gatunku kukurydzy, z którego pochodzi. Przy wilgotności 14% wartość opałowa jest równa 6,16 kW/kg, a przy 0% wilgotności jest równa 7,2 kW/kg.

ZAWARTOŚĆ ENERGETYCZNA PALIW

Szacowane koszty ogrzewania domu ok. 120m2 zamieszkiwanego przez 5 osób

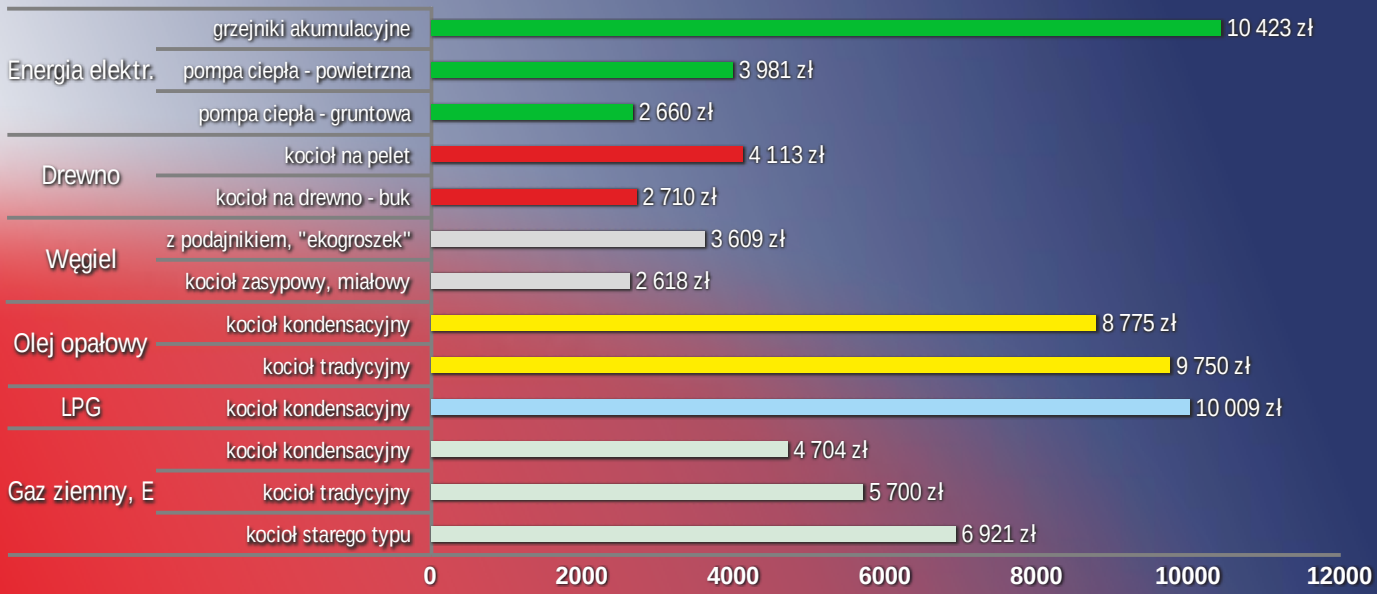

Paliwa różnią się pomiędzy sobą wartością opałową. By móc ocenić ekonomiczność paliwa, podstawowym parametrem, który należy znać jest jego zawartość energetyczna liczona w kW oraz wspomniana wartość opałowa, czyli stosunek ceny do zawartości energetycznej.

TECHNOLOGIE, KTÓRE ROBIĄ RÓŻNICE

Nowoczesne, automatyczne piecyki na pellet to kolejny krok w ekologiczne ciepło. Dzięki szeroko rozbudowanemu sterowaniu piecyk tak zawiaduje pracą by utrzymać na stałym poziomie zadaną temperaturę. Rozwiązanie to znacznie wpływa na zmniejszenie zużycia opału i zminimalizowanie kosztów ogrzewania. Nowoczesna, proekologiczna konstrukcja oraz bardzo wysoka sprawność powodują, że z 1 tony opału pozostaje zaledwie 2 kg popiołu, zaś prosta instalacja zwiększa zastosowanie: mieszkanie, dom jednorodzinny, biuro, magazyn czy warsztat.
Pellet jest nowoczesnym, ekologicznym i naturalnym paliwem produkowanym z trocin, odpadów drzewnych, słomy, trawy, a nawet suchych liści. W porównaniu z węglem czy drewnem opałowym użytkowanie naszego piecyka wpływa na zmniejszenie zanieczyszczenia w pomieszczeniach, których są stosowane. Samo paliwo jest łatwe w transporcie przechowywaniu oraz w dozowaniu, ponieważ nie ma potrzeby otwierania paleniska, by uzupełnić opał.

AUTOMATYCZNA MODULACJA

System zapewnia ciągłą modulację mocy płomienia, w celu uzyskania wysokiej wydajności przy niskiej emisji, o wartościach mieszczących się w granicach najbardziej wymagających norm emisji. W ten sposób gwarantujemy zawsze maksymalna wydajność, optymalizując zużycie paliwa i szanując środowisko naturalne.

AUTOMATYCZNA KONTROLA SPALANIA

System automatycznej regulacji przepływu powietrza, w zależności od ciągu kominowego oraz oporów przepływu dymu, ma za zadanie optymalizację spalania. Zmniejsza zużycie paliwa poprzez dokładniejsze i efektywniejsze jego spalanie.

SAMOCZYSZCZĄCY SIĘ RUSZT

Ekonomiczny samoczyszczący się ruszt, wykorzystywany w kominkach marki REGESS, pozwala na wygodniejsze użytkowanie i łatwiejszą konserwację naszych piecyków. Wykorzystujemy opatentowany system automatycznego oczyszczania rusztu, który utrzymuje stałą w czasie wydajność pieca, pozwalając na rzadsze czyszczenie.

PIECE DWUPALIWOWE

Dedykowana linia pieców, które dzięki swoim niezwykłym osiągom, ogrzewają otoczenie w sposób bardziej ekonomiczny, poprzez kombinację paliw: od kukurydzy przez pellet drewniany, aż do pelletów zbożowych. Możliwa jest więc zmiana wykorzystywanych źródeł energii biorąc pod uwagę ich ceny lub dostepność. Piec może działać zarówno na kukurydzę z pelletem jak i na sam pellet, wystarczy w łatwy sposób zamienić tryby, za pomocą sterownika.

SZCZEGÓŁY TECHNICZNE

PALNIK INOX

Ciągłe badania oraz zdobyty know-how pozwoliły firmie REGESS stworzyć i rozwinąć ruszt ze stali nierdzewnej, który generuje laminarny płomień oraz wysoko wydajne spalanie przy niskim poziomie emisji spalin.

SAMOCZYSZCZĄCY SIĘ RUSZT

Owocem badań i własnego doświadczenia jest samoczyszczący się ruszt, wykonany z ogniotrwałej stali nierdzewnej. System automatycznego oczyszczania rusztu pozwala na optymalizację spalania, wzrost wydajności, zmniejszenie emisji i ograniczenie czasu okresowej konserwacji.

BEZPIECZEŃSTWO ELEKTRYCZNE

Kominki REGESS wyposażone są w automatyczny system zatrzymywania i rozruchu, w przypadku przerwy w dostawie energii elektrycznej. Urządzenie, po wyłączeniu, uruchamia się automatycznie, jeżeli zasilanie elektryczne zostanie przywrócone w ustawionym bezpiecznym czasie. Piece o szczelnej komorze spalania wyposażone są w automatyczny system blokowania, gdy otwarte są drzwiczki zasobnika na paliwo.

WENTYLOWANA SZYBA

Szkło ceramiczne odporne na temperaturę do 750° jest stale owiewane podmuchem powietrza, co ułatwia utrzymanie czystości wewnętrznej powierzchni szyby.

ZABEZPIECZENIE KOMINKA

Mechaniczny zawór bezpieczeństwa, który otwiera się w przypadku nagłego wzrostu ciśnienia wewnątrz kominka, gwarantując bezpieczeństwo działania.

DUŻA AUTOMONIA

Zbiorniki o dużej pojemności do 55 kg (kominki nawiewowe) pozwalają na dużą autonomię pracy na jednym załadunku i maksymalny komfort użytkowania, nawet do 47 godzin działania przy mocy nominalnej.

WERSJE DWUPALIWOWE

Oferujemy również piece przeznaczone do działania na podwójnym paliwie kukurydza/pellet. Paliwa dozowane są automatycznie z dwóch wydzielonych zasobników. Piece te mogą działać także tylko na pellet.

ELEKTRONICZNE STEROWANIE

Zaawansowany sterownik elektroniczny wskazujący aktualny stan pieca i temperaturę, z podświetlanym sześcioprzyciskowym panelem, z dwoma wyświetlaczami, ułatwia użytkowanie i kontrolę pieca. Komputer sterujący piecem daje dużą kontrolę nad procesem spalania, na podstawie analizy licznych czujników zapewnia efektywność i bezpieczeństwo działania, a użytkownikowi daje duże możliwości ustawienia pieca do swoich potrzeb. Dostępna jest np. funkcja programowania tygodniowego.

Zaawansowane technologie i dopracowane szczegóły gwarantują:

- ✓ Maksymalne bezpieczeństwo
- ✓ Oszczędność energii
- ✓ Szacunek dla środowiska
- ✓ Przestrzeganie norm
- ✓ Redukcję emisji zanieczyszczeń
- ✓ Łatwość użytkowania i konserwacji

REGESS® energy

Nasze piece

Nasze piece wykonane są ze stali oraz materiałów najwyższej jakości, które gwarantują ich wieloletnią bezawaryjną pracę. Komponenty są starannie dobierane i weryfikowane poprzez stałą kontrolę jakości na każdym etapie produkcji. Kominki REGESS są owocem nieustających badań, wykonywanych po to, by zagwarantować maksymalne bezpieczeństwo i komfort użytkowania.

Bezpieczeństwo gwarantowane jest przez szereg zabezpieczeń mechanicznych i elektrycznych:

- ✓ zawór bezpieczeństwa, który interweniuje w przypadku zbyt wysokiego ciśnienia wewnątrz kominka
- ✓ czujnik temperatury dymu
- ✓ termostat zabezpieczający na ślimaku podającym pellet
- ✓ prezostat kontrolujący prawidłowy ciąg w kominie
- ✓ układ elektroniczny automatycznie zatrzymujący i ponownie uruchamiający system w przypadku przerwy w dostawie prądu.

Kominki wyposażone są w podświetlane panele kontrolne z sześcioma przyciskami do łatwej obsługi i kontroli, wskazujące stan pieca i temperatury. Wszystkie kominki wyposażone są w automatyczną modulację mocy płomienia, która pozwala uzyskać wysoką wydajność, gwarantując maksymalną skuteczność i optymalizacje zużycia opału. Wszystkie piece wyposażone są w system nawiewu na szybę, co ma wpływ na utrzymanie czystości powierzchni szkła. Obieg dymu jest tak zoptymalizowany, by zagwarantować efektywne spalanie.

Wysoka temperatura spalania gwarantuje niską emisję substancji szkodliwych, zarówno przy pełnym, jak i częściowym załadunku. Uzyskiwane jest to dzięki właściwej mieszance gazu paliwowego i powietrza wspomagającego. Piece mogą współpracować z dowolnymi innymi systemami ogrzewania dzięki zastosowaniu kontroli otoczenia z możliwością podłączenia termostatu. Sterowanie dzienne i tygodniowe typu włącz/wyłącz możliwe jest dzięki wbudowanemu sterownikowi z programatorem. Piece o komorze zamkniętej wyposażone są w system blokujący w przypadku otwarcia drzwiczek zasobnika na pellet.

W szerokiej gamie naszych produktów mamy również piece na podwójne paliwo kukurydzę/pellet z automatycznym dozowaniem. Niektóre modele mogą być opcjonalnie wyposażone w system automatycznego czyszczenia palnika, który utrzymuje stałe w czasie osiągi pieca oraz znacząco ułatwia jego konserwację.

WYKOŃCZENIA

Robiące wrażenie wykończenia specjalne

Wyjątkowe materiały stosowane przy wykończeniu nadają oryginalny wygląd kominkom REGESS, przydając im elegancji, światła i ciepła. Doskonale komponują się z każdym stylem umeblowania, zarówno klasycznym jak i nowoczesnym. Dzięki wymiennym panelom bocznym, materiał lub kolor mogą być szybko i łatwo zmienione.

CERAMIKA

Obudowy wyjątkowe pod względem jakości i wymiarów

Obudowy ceramiczne stosowane w naszych kominkach, zostały stworzone ze szczególną uwagą, nadają piecowi ekskluzywny i unikalny wygląd, gwarantując jednocześnie wysoki komfort, dzięki równomiernemu rozprowadzaniu ciepła.

Kafelki ręcznie malowane, o unikalnych wzorach, gwarantują wysoki komfort, dzięki równomiernemu rozprowadzeniu ciepła. Oprócz jednolitych barw dostępne są również ozdobne detale na płytkach. Poniżej niektóre nasze propozycje:

STELLA 5 / 7 / 8 kW

NEVIS 5 / 7 / 8 kW

NOVA 5 / 7 / 8 kW

CHARAKTERYSTYKA TECHNICZNA
STELLA, NEVIS i NOVA

DANE TECHNICZNE		5 kW	7 kW	8 kW
Maksymalna moc cieplna kominka	kW	5,2	7,1	8,4
Moc nominalna - maksimum	kW	4,8	6,5	7,6
Minimalna moc cieplna kominka	kW	2,8	2,8	2,8
Moc nominalna - minimum	kW	2,6	2,6	2,6
Sprawność przy mocy maksymalnej	%	93	91,8	91
Sprawność przy mocy minimalnej	%	93,7	93,7	93,7
Wymagany minimalny ciąg kominowy	mbar	0,1	0,1	0,1
Średnica rury kominowej	mm	80	80	80
EMISJA i SPALANIE				
Temperatura spalin przy mocy maksymalnej	°C	106	130	146
Temperatura spalin przy mocy minimalnej	°C	75	75	75
Emisja CO_2 przy mocy maksymalnej	%	9,2	10,1	10,8
Emisja CO przy mocy maksymalnej (przy 13% - 0_2)	%	0,007	0,007	0,008
Emisja CO przy mocy minimalnej (przy 13% - 02)	%	0,016	0,016	0,016
Emisja pyłów przy mocy maksymalnej (przy 13% - 0_2)	mg/m^3	13,5	13	12,6
Masowe natężenie przepływu spalin przy mocy maksymalnej	g/s	4,2	5,2	5,9
Masowe natężenie przepływu spalin przy mocy minimalnej	g/s	3,5	3,5	3,5
DANE ELEKTRYCZNE				
Zasilanie	V/Hz	230/50	230/50	230/50
Zapotrzebowanie na energię przy rozpalaniu	W	320	320	320
Zapotrzebowanie na energię podczas pracy z mocą maksymalną	W	90	90	90
INFORMACJE UŻYTKOWE				
Pojemność zbiornika na pellet	kg	14	14	14
Zużycie opału na godzinę przy mocy maksymalnej (pellet 4,9 kW/kg)	kg/h	1	1,45	1,7
Zużycie opału na godzinę przy mocy minimalnej (pellet 4,9 kW/kg)	kg/h	0,6	0,6	0,6
Autonomia przy mocy maksymalnej	h	15	10	9
Autonomia przy mocy minimalnej	h	25	25	25
Objętość pomieszczeń ogrzewanych	m^3	137	186	217
WAGI I WYMIARY				
Waga na pusto STELLA/NEVIS/NOVA	kg	69/68/68	69/68/68	69/68/68

STELLA

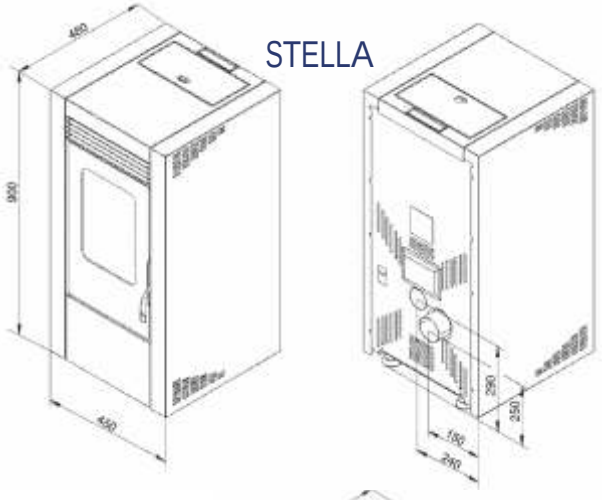

NEVIS

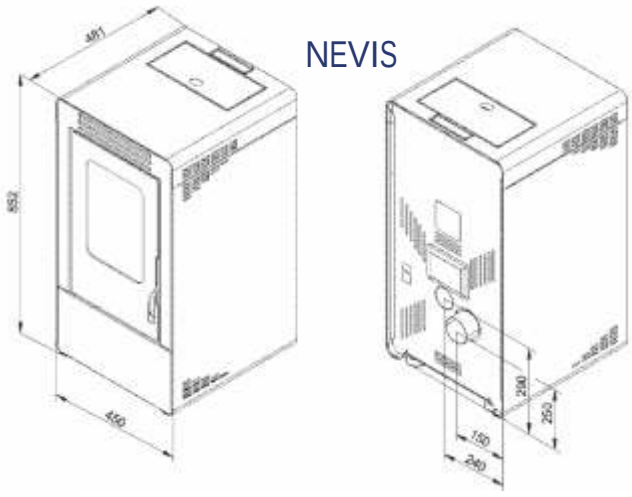

NOVA

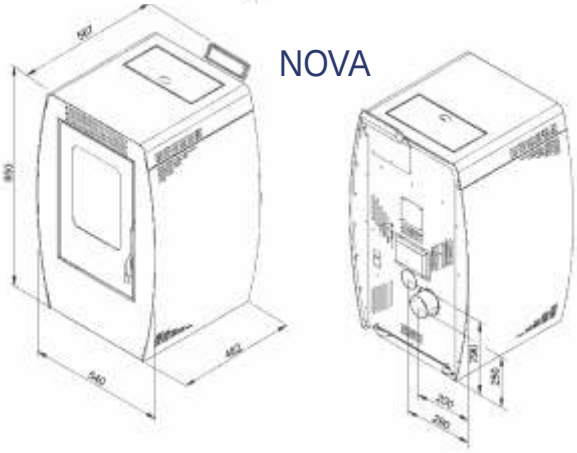

GIULIA 7 / 9 kW

GIULIA 7 / 9 kW

REGESS energy

SCACCO 7 / 9 kW

SCACCO 7 / 9 kW

PIEC O ZAMKNIĘTEJ KOMORZE SPALANIA

Kominek SCACCO jest urządzeniem najnowszej generacji z zamkniętą komorą spalania, zbudowanym tak, by powietrze konieczne do spalania zaciągane było bezpośrednio z zewnątrz. Zapobiega to zaciąganiu zimnego powietrza z zewnątrz przez wentylację do pomieszczenia, w którym piec jest zainstalowany.
Ten typ instalacji pozwala uniknąć montażu wentylacji napowietrzającej, co przynosi znaczącą korzyść ekonomiczną, ponieważ, gdyby do otoczenia dostało się zimne powietrze, piec musiałby wytworzyć więcej ciepła, by skompensować spadek temperatury.
W przypadku połączenia współosiowego ze spalinami, powietrze zaciągane do komory spalania jest ogrzewane w kontakcie z rurą wylotową spalin, zmniejsza to temperaturę spalin i zwiększa wydajność pieca.
Technologia ta doskonale nadaje się do zastosowania w domach o wysokim współczynniku oszczędności energetycznej, domach pasywnych oraz miejscach dobrze izolowanych, pozwalając na instalację nawet w pomieszczeniach, gdzie piece bez komory zamkniętej nie mogą być montowane. Ponadto zastosowana może być również w sytuacjach, w których uwarunkowania estetyczne nie dopuszczają montażu kratek do klasycznego napowietrzania zapewniającego wymianę powietrza zużytego przez tradycyjne piecyki.

Połączenie współosiowe wewnętrzne

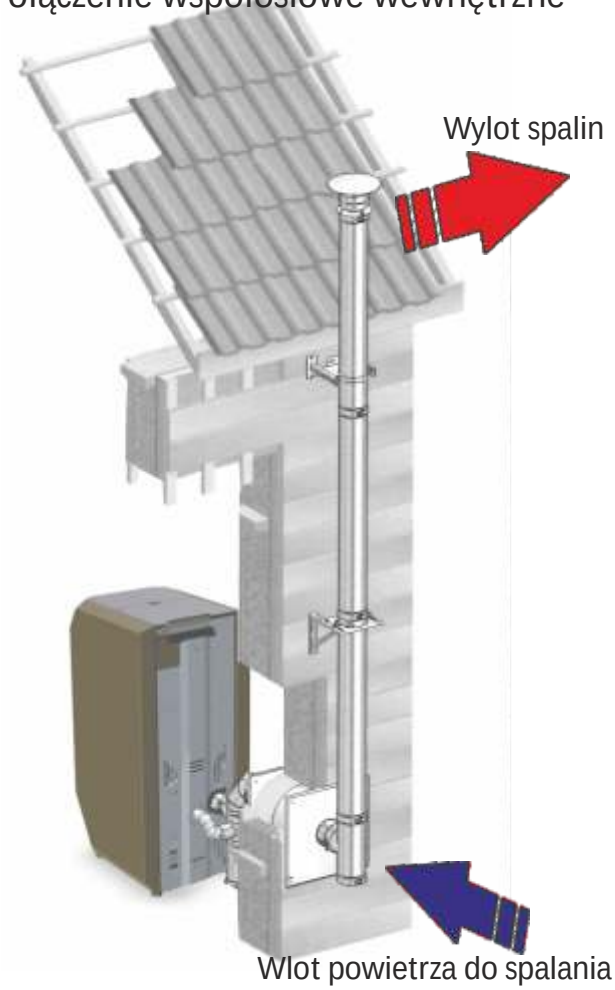

Połączenie zdublowane

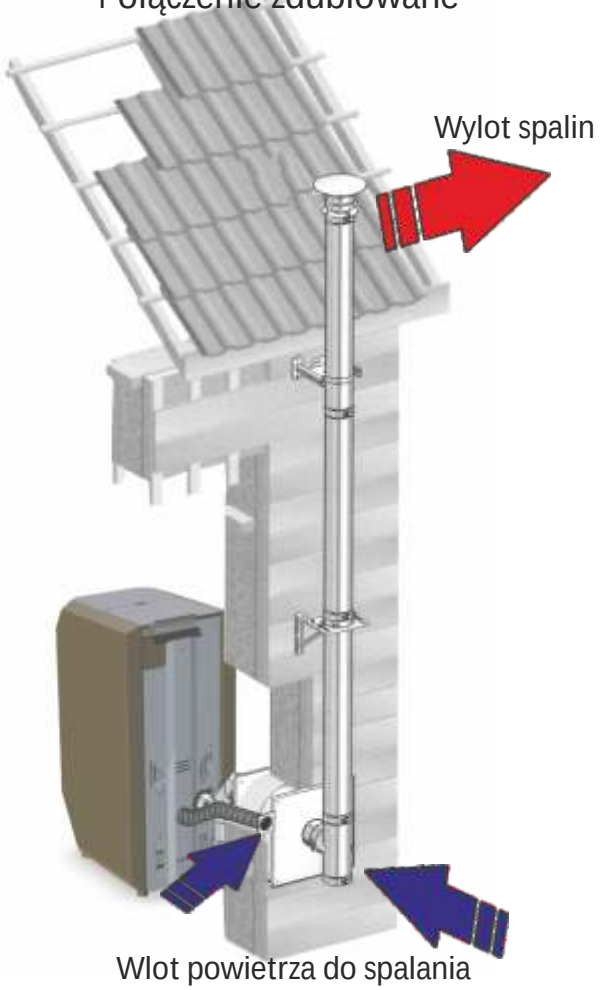

Piec wyposażony jest w pojemny, szczelnie zamknięty zbiornik na pellet, by zagwarantować długą autonomię pracy przy pełnym bezpieczeństwie. Pokrywa zbiornika wyposażona jest w system zabezpieczający, który blokuje działanie pieca, kiedy komora jest otwarta.

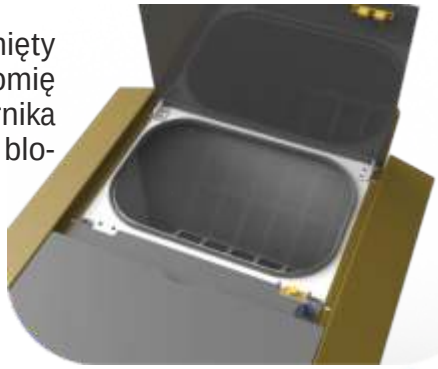

Drzwi wyposażone są w system zabezpieczający, który blokuje działanie pieca przy otwartych drzwiach.

CHARAKTERYSTYKA TECHNICZNA
GIULIA I SCACCO

DANE TECHNICZNE		7 kW	9 kW
Maksymalna moc cieplna kominka	kW	6,7	9
Moc nominalna - maksimum	kW	6,2	8,2
Minimalna moc cieplna kominka	kW	2,7	2,7
Moc nominalna - minimum	kW	2,6	2,6
Sprawność przy mocy maksymalnej	%	92,5	90,6
Sprawność przy mocy minimalnej	%	95	95
Wymagany minimalny ciąg kominowy	mbar	0,1	0,1
Średnica rury kominowej	mm	80	80
EMISJA i SPALANIE			
Temperatura spalin przy mocy maksymalnej	°C	134	169
Temperatura spalin przy mocy minimalnej	°C	71	71
Emisja CO_2 przy mocy maksymalnej	%	10,8	11,4
Emisja CO przy mocy maksymalnej (przy 13% - 0_2)	%	0,015	0,007
Emisja CO przy mocy minimalnej (przy 13% - 02)	%	0,013	0,013
Emisja pyłów przy mocy maksymalnej (przy 13% - 0_2)	mg/m^3	20,5	15
Masowe natężenie przepływu spalin przy mocy maksymalnej	g/s	4,2	5,4
Masowe natężenie przepływu spalin przy mocy minimalnej	g/s	2,7	2,7
DANE ELEKTRYCZNE			
Zasilanie	V/Hz	230/50	230/50
Zapotrzebowanie na energię przy rozpalaniu	W	290	290
Zapotrzebowanie na energię podczas pracy z mocą maksymalną	W	75	75
INFORMACJE UŻYTKOWE			
Pojemność zbiornika na pellet	kg	28	28
Zużycie opału na godzinę przy mocy maksymalnej (pellet 4,9 kW/kg)	kg/h	1,4	1,8
Zużycie opału na godzinę przy mocy minimalnej (pellet 4,9 kW/kg)	kg/h	0,6	0,6
Autonomia przy mocy maksymalnej	h	20	15
Autonomia przy mocy minimalnej	h	50	50
Objętość pomieszczeń ogrzewanych	m^3	177	234
WAGI I WYMIARY			
Waga na pusto	kg	86	86

MINIGEA REAR 9 kW

MINIGEA UP 9 kW

MINIGEA WALL 9 kW

CHARAKTERYSTYKA TECHNICZNA
MINIGEA

DANE TECHNICZNE		9 kW
Maksymalna moc cieplna kominka	kW	8,7
Moc nominalna - maksimum	kW	8
Minimalna moc cieplna kominka	kW	2,5
Moc nominalna - minimum	kW	2,3
Sprawność przy mocy maksymalnej	%	91
Sprawność przy mocy minimalnej	%	93,6
Wymagany minimalny ciąg kominowy	mbar	0,1
Średnica rury kominowej	mm	80
EMISJA i SPALANIE		
Temperatura spalin przy mocy maksymalnej	°C	140
Temperatura spalin przy mocy minimalnej	°C	73
Emisja CO_2 przy mocy maksymalnej	%	10
Emisja CO przy mocy maksymalnej (przy 13% - 0_2)	%	0,02
Emisja CO przy mocy minimalnej (przy 13% - 02)	%	0,05
Emisja pyłów przy mocy maksymalnej (przy 13% - 0_2)	mg/m^3	15
Masowe natężenie przepływu spalin przy mocy maksymalnej	g/s	5,9
Masowe natężenie przepływu spalin przy mocy minimalnej	g/s	2,7
DANE ELEKTRYCZNE		
Zasilanie	V/Hz	230/50
Zapotrzebowanie na energię przy rozpalaniu	W	260
Zapotrzebowanie na energię podczas pracy z mocą maksymalną	W	80
INFORMACJE UŻYTKOWE		
Pojemność zbiornika na pellet	kg	14
Zużycie opału na godzinę przy mocy maksymalnej (pellet 4,9 kW/kg)	kg/h	1,7
Zużycie opału na godzinę przy mocy minimalnej (pellet 4,9 kW/kg)	kg/h	0,5
Autonomia przy mocy maksymalnej	h	8
Autonomia przy mocy minimalnej	h	28
Objętość pomieszczeń ogrzewanych	m^3	229
WAGI I WYMIARY		
Waga na pusto UP/REAR/WALL	kg	95/93/100

MINIGEA UP

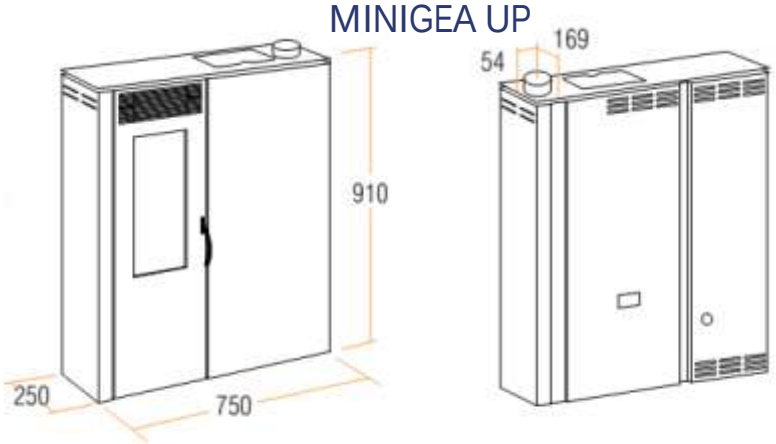

MINIGEA WALL

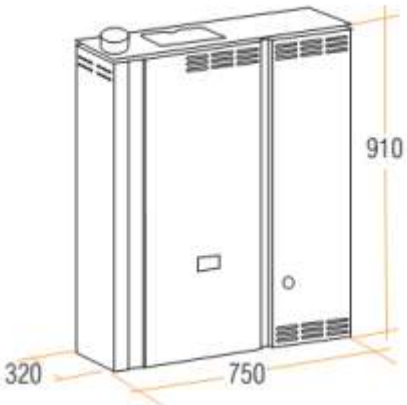

MINIGEA REAR

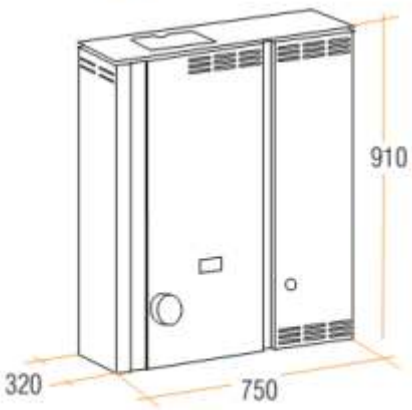

IDESIA 8 / 10 kW

IDESIA 8 / 10 kW

DANE TECHNICZNE		8 kW	10 kW
Maksymalna moc cieplna kominka	kW	8,4	10,9
Moc nominalna - maksimum	kW	7,6	9,7
Minimalna moc cieplna kominka	kW	3,2	3,2
Moc nominalna - minimum	kW	3	3
Sprawność przy mocy maksymalnej	%	90,9	89,4
Sprawność przy mocy minimalnej	%	94,8	94,8
Wymagany minimalny ciąg kominowy	mbar	0,1	0,1
Średnica rury kominowej	mm	80	80
EMISJA i SPALANIE			
Temperatura spalin przy mocy maksymalnej	°C	152	189
Temperatura spalin przy mocy minimalnej	°C	77	77
Emisja CO_2 przy mocy maksymalnej	%	10,5	11,8
Emisja CO przy mocy maksymalnej (przy 13% - 0_2)	%	0,005	0,015
Emisja CO przy mocy minimalnej (przy 13% - 02)	%	0,012	0,012
Emisja pyłów przy mocy maksymalnej (przy 13% - 0_2)	mg/m^3	16,8	18,8
Masowe natężenie przepływu spalin przy mocy maksymalnej	g/s	5,5	6,5
Masowe natężenie przepływu spalin przy mocy minimalnej	g/s	3	3
DANE ELEKTRYCZNE			
Zasilanie	V/Hz	230/50	230/50
Zapotrzebowanie na energię przy rozpalaniu	W	320	320
Zapotrzebowanie na energię podczas pracy z mocą maksymalną	W	90	90
INFORMACJE UŻYTKOWE			
Pojemność zbiornika na pellet	kg	23	23
Zużycie opału na godzinę przy mocy maksymalnej (pellet 4,9 kW/kg)	kg/h	1,7	2,2
Zużycie opału na godzinę przy mocy minimalnej (pellet 4,9 kW/kg)	kg/h	0,6	0,7
Autonomia przy mocy maksymalnej	h	13	10
Autonomia przy mocy minimalnej	h	38	32
Objętość pomieszczeń ogrzewanych	m^3	217	277
WAGI I WYMIARY			
Waga na pusto	kg	72	72

IDESIA

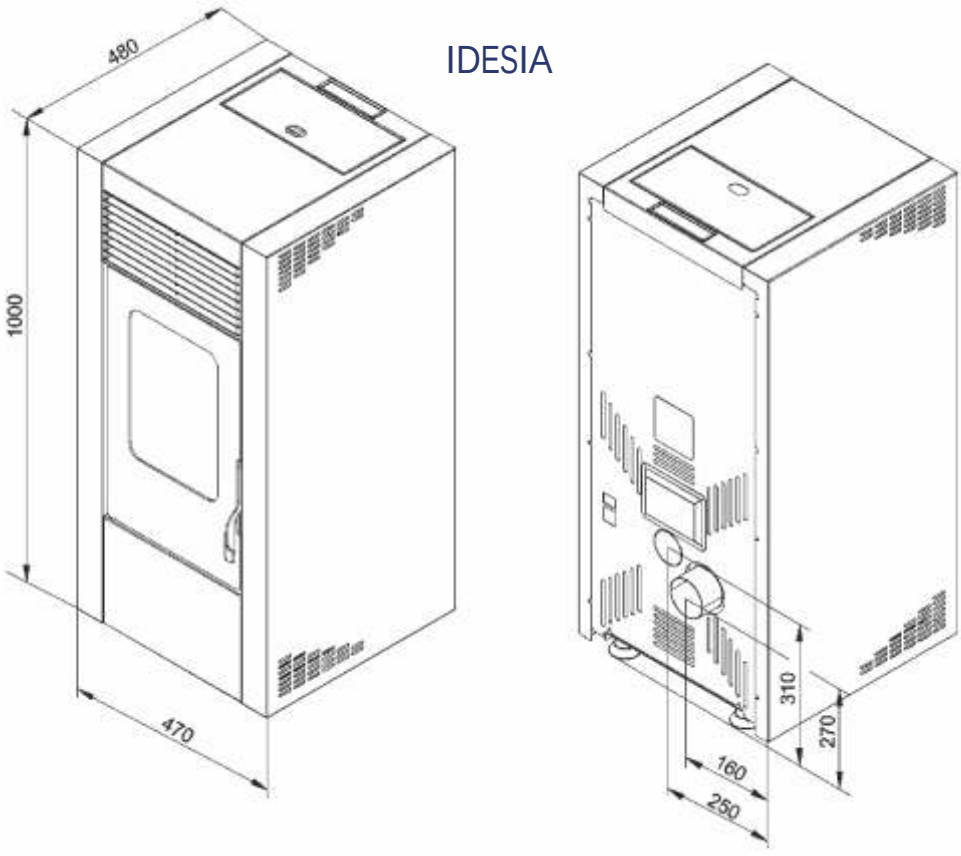

LUNA 8 / 10 kW

DANE TECHNICZNE		8 kW	10 kW
Maksymalna moc cieplna kominka	kW	8,4	10,9
Moc nominalna - maksimum	kW	7,6	9,7
Minimalna moc cieplna kominka	kW	3,2	3,2
Moc nominalna - minimum	kW	3	3
Sprawność przy mocy maksymalnej	%	90,9	89,4
Sprawność przy mocy minimalnej	%	94,8	94,8
Wymagany minimalny ciąg kominowy	mbar	0,1	0,1
Średnica rury kominowej	mm	80	80
EMISJA i SPALANIE			
Temperatura spalin przy mocy maksymalnej	°C	152	189
Temperatura spalin przy mocy minimalnej	°C	77	77
Emisja CO_2 przy mocy maksymalnej	%	10,5	11,8
Emisja CO przy mocy maksymalnej (przy 13% - 0_2)	%	0,005	0,015
Emisja CO przy mocy minimalnej (przy 13% - 02)	%	0,012	0,012
Emisja pyłów przy mocy maksymalnej (przy 13% - 0_2)	mg/m^3	16,8	18,8
Masowe natężenie przepływu spalin przy mocy maksymalnej	g/s	5,5	6,5
Masowe natężenie przepływu spalin przy mocy minimalnej	g/s	3	3
DANE ELEKTRYCZNE			
Zasilanie	V/Hz	230/50	230/50
Zapotrzebowanie na energię przy rozpalaniu	W	320	320
Zapotrzebowanie na energię podczas pracy z mocą maksymalną	W	90	90
INFORMACJE UŻYTKOWE			
Pojemność zbiornika na pellet	kg	23	23
Zużycie opału na godzinę przy mocy maksymalnej (pellet 4,9 kW/kg)	kg/h	1,7	2,2
Zużycie opału na godzinę przy mocy minimalnej (pellet 4,9 kW/kg)	kg/h	0,6	0,7
Autonomia przy mocy maksymalnej	h	13	10
Autonomia przy mocy minimalnej	h	38	32
Objętość pomieszczeń ogrzewanych	m^3	217	277
WAGI I WYMIARY			
Waga na pusto	kg	72	72

LUNA

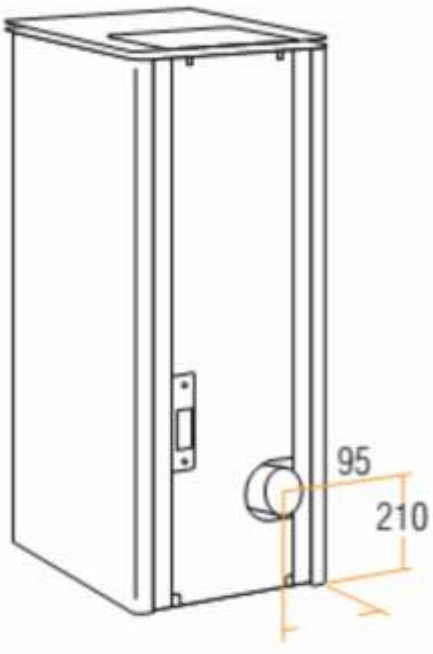

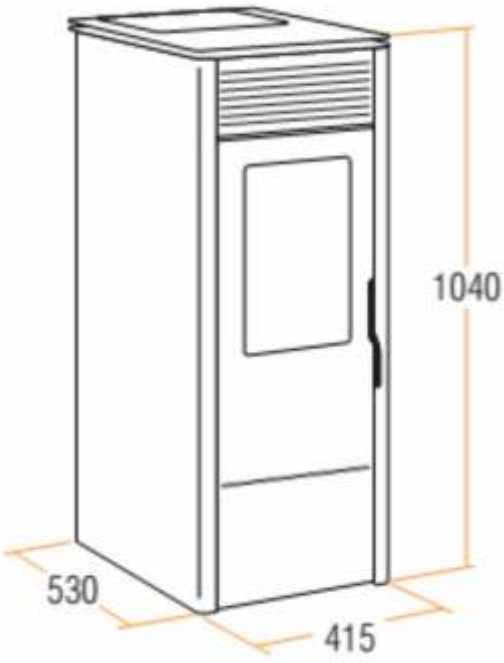

DEDALO PLUS 10 / 12 kW

DEDALO PLUS 10 / 12 kW

DAMA 10 / 12 kW

COLUMN 10 / 12 kW

FRAME 10 / 12 kW

STONE 10 /12 kW

CHARAKTERYSTYKA TECHNICZNA
DEDALO plus, DAMA, COLUMN, FRAME, STONE

DANE TECHNICZNE		10 kW	12 kW
Maksymalna moc cieplna kominka	kW	10,2	12,3
Moc nominalna - maksimum	kW	9,3	11,2
Minimalna moc cieplna kominka	kW	4,4	4,4
Moc nominalna - minimum	kW	4,1	4,1
Sprawność przy mocy maksymalnej	%	91,7	91
Sprawność przy mocy minimalnej	%	91,3	91,3
Wymagany minimalny ciąg kominowy	mbar	0,1	0,1
Średnica rury kominowej	mm	80	80
EMISJA i SPALANIE			
Temperatura spalin przy mocy maksymalnej	°C	123	139
Temperatura spalin przy mocy minimalnej	°C	75	75
Emisja CO_2 przy mocy maksymalnej	%	9,3	10
Emisja CO przy mocy maksymalnej (przy 13% - 0_2)	%	0,006	0,004
Emisja CO przy mocy minimalnej (przy 13% - 02)	%	0,027	0,027
Emisja pyłów przy mocy maksymalnej (przy 13% - 0_2)	mg/m^3	15,8	13,8
Masowe natężenie przepływu spalin przy mocy maksymalnej	g/s	7,8	8,6
Masowe natężenie przepływu spalin przy mocy minimalnej	g/s	6,3	6,3
DANE ELEKTRYCZNE			
Zasilanie	V/Hz	230/50	230/50
Zapotrzebowanie na energię przy rozpalaniu	W	260	260
Zapotrzebowanie na energię podczas pracy z mocą maksymalną	W	91	91
INFORMACJE UŻYTKOWE			
Pojemność zbiornika na pellet	kg	23	23
Pojemność zbiornika na pellet DAMA	kg	25	25
Zużycie opału na godzinę przy mocy maksymalnej (pellet 4,9 kW/kg)	kg/h	2	2,4
Zużycie opału na godzinę przy mocy minimalnej (pellet 4,9 kW/kg)	kg/h	0,9	0,9
Autonomia przy mocy maksymalnej (DAMA)	h	12 (13)	9 (10)
Autonomia przy mocy minimalnej	h	28	28
Objętość pomieszczeń ogrzewanych	m^3	266	320
WAGI I WYMIARY			
Waga na pusto DEDALO PLUS/DAMA	kg	102/130	102/130
Waga na pusto COLUMN/FRAME/STONE	kg	102/111/110	102/111/110

DEDALO PLUS

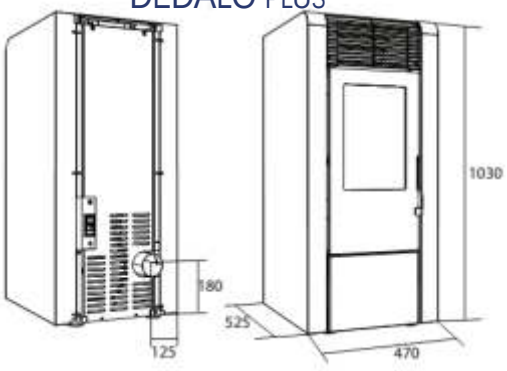

COLUMN

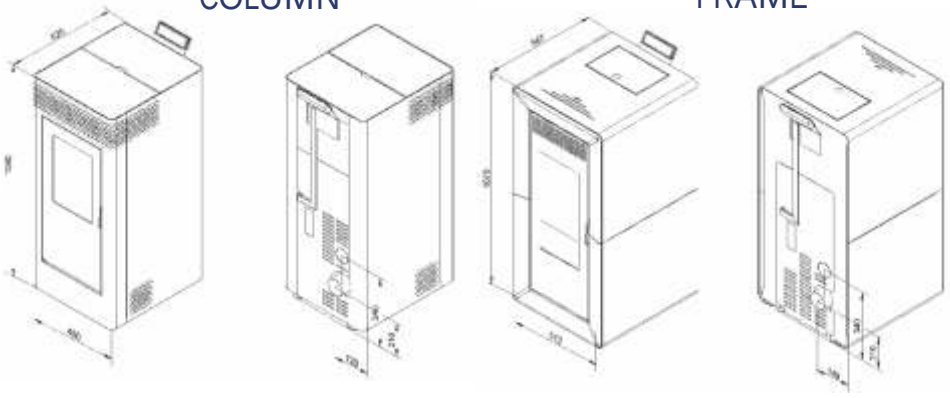

FRAME

DAMA

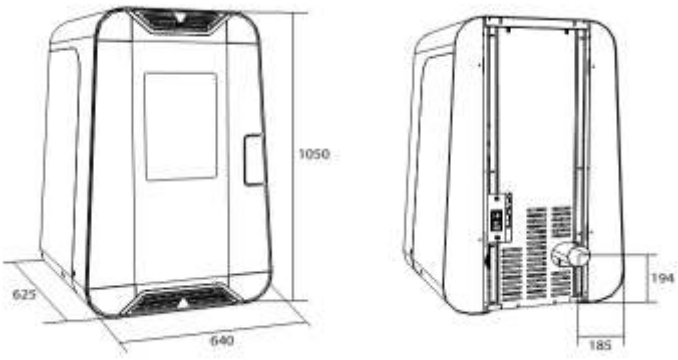

STONE

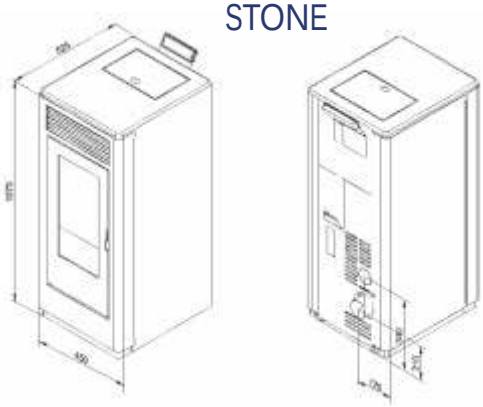

GRAZIOSA 12 kW

GRAZIOSA CERAMICA 12 kW

STUBO 12 kW

GRAZIA PLUS 12 kW

EKOGEA 12 kW

REGESS energy

ECOGEA 12 kW

EKOGEA BIS

Wyjście ciepłego powietrza z przodu + wylot ciepłego powietrza z tyłu pojedynczy (O 120).
Zalecana maksymalna długość kanału z ciepłym powietrzem - 5m.

EKOGEA TRIS

Wyjście ciepłego powietrza z przodu + dwa wyloty ciepłego powietrza z tyłu (O 80).
Zalecana maksymalna długość kanału z ciepłym powietrzem - 3m.

EKOGEA BIS - PLUS

Wyjście ciepłego powietrza z przodu + wylot ciepłego powietrza z tyłu pojedynczy (O 80) z dodatkowym wentylatorem.
Zalecana maksymalna długość kanału z ciepłym powietrzem - 10m.

CHARAKTERYSTYKA TECHNICZNA
ECOGEA, GRAZIOSA, GRACIOSA CERAMICA, STUBO i GRAZIA

DANE TECHNICZNE		12 kW
Maksymalna moc cieplna kominka	kW	12
Moc nominalna - maksimum	kW	11
Minimalna moc cieplna kominka	kW	4,4
Moc nominalna - minimum	kW	4,1
Sprawność przy mocy maksymalnej	%	90,6
Sprawność przy mocy minimalnej	%	91,3
Wymagany minimalny ciąg kominowy	mbar	0,1
Średnica rury kominowej	mm	80
EMISJA i SPALANIE		
Temperatura spalin przy mocy maksymalnej	°C	155
Temperatura spalin przy mocy minimalnej	°C	75
Emisja CO_2 przy mocy maksymalnej	%	10
Emisja CO przy mocy maksymalnej (przy 13% - 0_2)	%	0,003
Emisja CO przy mocy minimalnej (przy 13% - 02)	%	0,028
Emisja pyłów przy mocy maksymalnej (przy 13% - 0_2)	mg/m^3	12,8
Masowe natężenie przepływu spalin przy mocy maksymalnej	g/s	8,7
Masowe natężenie przepływu spalin przy mocy minimalnej	g/s	6,3
DANE ELEKTRYCZNE		
Zasilanie	V/Hz	230/50
Zapotrzebowanie na energię przy rozpalaniu	W	260
Zapotrzebowanie na energię podczas pracy z mocą maksymalną	W	91
INFORMACJE UŻYTKOWE		
Pojemność zbiornika na pellet	kg	23
Zużycie opału na godzinę przy mocy maksymalnej (pellet 4,9 kW/kg)	kg/h	2,5
Zużycie opału na godzinę przy mocy minimalnej (pellet 4,9 kW/kg)	kg/h	0,9
Autonomia przy mocy maksymalnej	h	10
Autonomia przy mocy minimalnej	h	27
Objętość pomieszczeń ogrzewanych	m^3	314
WAGI I WYMIARY		
Waga na pusto ECOGEA / STUBO / GRAZIA	kg	118/102/102
Waga na pusto GRAZIOSA / GRAZIOSA CERAMICA	kg	102/130

GRAZIA

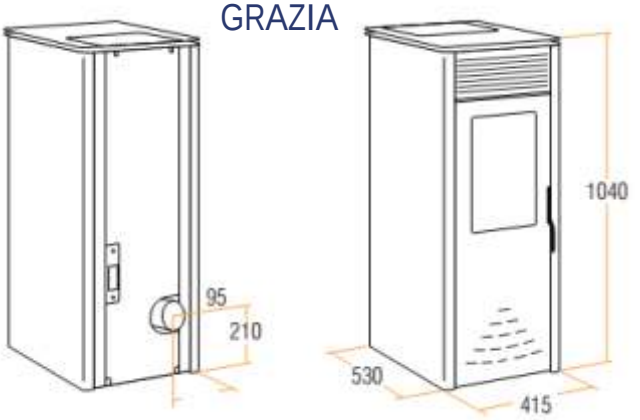

STUBO

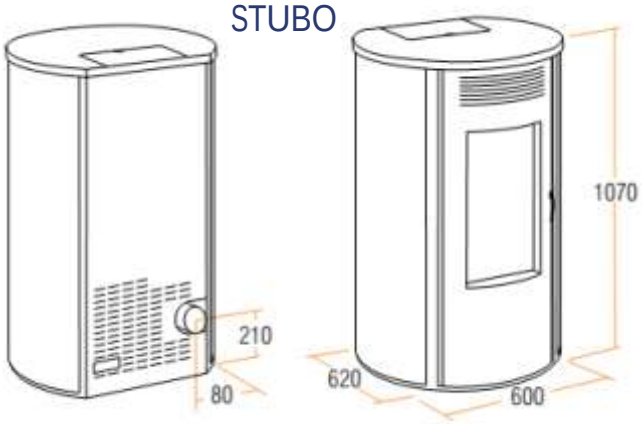

GRAZIOSA

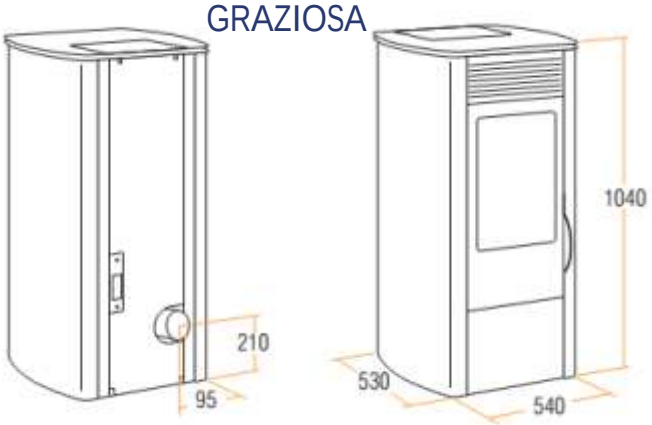

ECOGEA

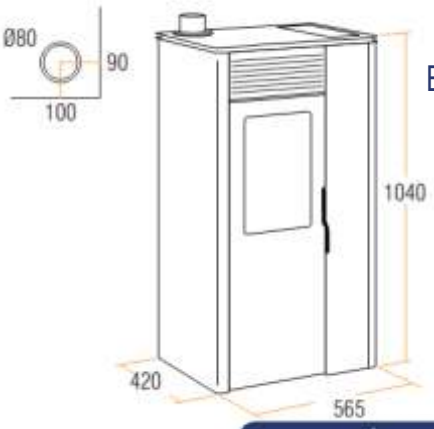

ECOVIOLA 14 kW

EKOVIOLA 14 kW

ECOGEA 14 kW

EKOGEA BIS

Wyjście ciepłego powietrza z przodu + wylot ciepłego powietrza z tyłu pojedynczy (O 120).
Zalecana maksymalna długość kanału z ciepłym powietrzem - 5m.

EKOGEA TRIS

Wyjście ciepłego powietrza z przodu + dwa wyloty ciepłego powietrza z tyłu (O 80).
Zalecana maksymalna długość kanału z ciepłym powietrzem - 3m.

EKOGEA BIS - PLUS

Wyjście ciepłego powietrza z przodu + wylot ciepłego powietrza z tyłu pojedynczy (O 80) z dodatkowym wentylatorem.
Zalecana maksymalna długość kanału z ciepłym powietrzem - 10m.

STUBO 14 kW

CHARAKTERYSTYKA TECHNICZNA
ECOGEA, ECOVIOLA, ECOVIOLA CERAMICA i STUBO

DANE TECHNICZNE		14 kW
Maksymalna moc cieplna kominka	kW	14,4
Moc nominalna - maksimum	kW	13
Minimalna moc cieplna kominka	kW	4,4
Moc nominalna - minimum	kW	4,1
Sprawność przy mocy maksymalnej	%	90,4
Sprawność przy mocy minimalnej	%	91,3
Wymagany minimalny ciąg kominowy	mbar	0,1
Średnica rury kominowej	mm	80
EMISJA i SPALANIE		
Temperatura spalin przy mocy maksymalnej	°C	155
Temperatura spalin przy mocy minimalnej	°C	75
Emisja CO_2 przy mocy maksymalnej	%	10,7
Emisja CO przy mocy maksymalnej (przy 13% - 0_2)	%	0,003
Emisja CO przy mocy minimalnej (przy 13% - 02)	%	0,028
Emisja pyłów przy mocy maksymalnej (przy 13% - 0_2)	mg/m^3	11,8
Masowe natężenie przepływu spalin przy mocy maksymalnej	g/s	9,4
Masowe natężenie przepływu spalin przy mocy minimalnej	g/s	6,3
DANE ELEKTRYCZNE		
Zasilanie	V/Hz	230/50
Zapotrzebowanie na energię przy rozpalaniu	W	260
Zapotrzebowanie na energię podczas pracy z mocą maksymalną	W	91
INFORMACJE UŻYTKOWE		
Pojemność zbiornika na pellet	kg	25
Zużycie opału na godzinę przy mocy maksymalnej (pellet 4,9 kW/kg)	kg/h	2,9
Zużycie opału na godzinę przy mocy minimalnej (pellet 4,9 kW/kg)	kg/h	0,9
Autonomia przy mocy maksymalnej	h	9
Autonomia przy mocy minimalnej	h	28
Objętość pomieszczeń ogrzewanych	m^3	371
WAGI I WYMIARY		
Waga na pusto ECOGEA / STUBO	kg	122/130
Waga na pusto ECOVIOLA / ECOVIOLA CERAMICA	kg	115/144

ECOVIOLA

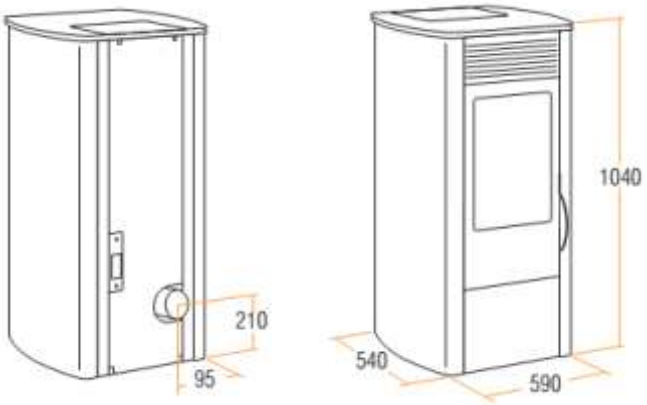

ECOGEA

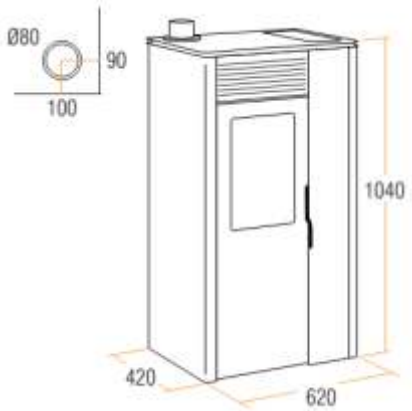

STUBO

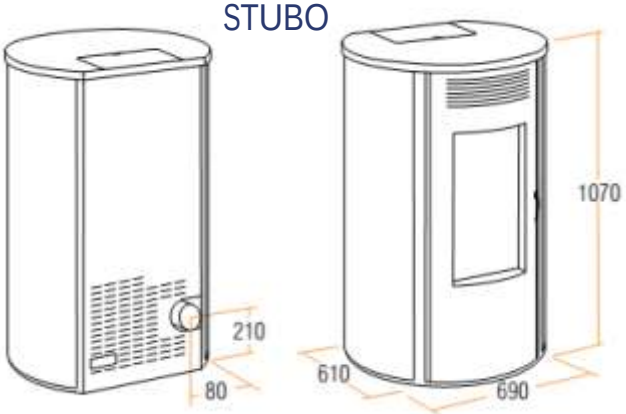

MINIMAYA 9 kw

MAYA 12 kW

SUPERMAYA 15 kW

CHARAKTERYSTYKA TECHNICZNA
MINIMAYA, MAYA i SUPERMAYA

DANE TECHNICZNE		MINIMAYA	MAYA	SUPERMAYA
Maksymalna moc cieplna kominka	kW	10	13	16
Moc nominalna - maksimum	kW	8,8	11,4	14,1
Minimalna moc cieplna kominka	kW	7,5	7,5	7,5
Moc nominalna - minimum	kW	6,5	6,5	6,5
Sprawność przy mocy maksymalnej	%	88	88	88
Sprawność przy mocy minimalnej	%	87	87	87
Wymagany minimalny ciąg kominowy	mbar	0,1	0,1	0,1
Średnica rury kominowej	mm	80	80	80
EMISJA i SPALANIE				
Temperatura spalin przy mocy maksymalnej	°C	104	135	143
Temperatura spalin przy mocy minimalnej	°C	102	102	102
Emisja CO_2 przy mocy maksymalnej	%	5,5	6,5	7,3
Emisja CO przy mocy maksymalnej (przy 13% - 0_2)	%	0,013	0,015	0,015
Emisja CO przy mocy minimalnej (przy 13% - 02)	%	0,012	0,012	0,012
Emisja pyłów przy mocy maksymalnej (przy 13% - 0_2)	mg/m^3	6,5	7,9	7,9
Masowe natężenie przepływu spalin przy mocy maksymalnej	g/s	11,5	13,5	14,9
Masowe natężenie przepływu spalin przy mocy minimalnej	g/s	12	12	12
DANE ELEKTRYCZNE				
Zasilanie	V/Hz	230/50	230/50	230/50
Zapotrzebowanie na energię przy rozpalaniu	W	480	480	480
Zapotrzebowanie na energię podczas pracy z mocą maksymalną	W	235	235	235
INFORMACJE UŻYTKOWE				
Pojemność zbiornika na pellet / kukurydzę	kg	14/16	15/17	25/30
Zużycie opału na godzinę przy mocy maksymalnej (pellet 4,9 kW/kg)	kg/h	1,6	2,2	3,2
Zużycie opału na godzinę przy mocy minimalnej (pellet 4,9 kW/kg)	kg/h	1,5	1,5	1,5
Autonomia przy mocy maksymalnej	h	9	7	8
Autonomia przy mocy minimalnej	h	10	10	17
Objętość pomieszczeń ogrzewanych	m^3	251	326	403
WAGI I WYMIARY				
Waga na pusto	kg	115	125	161

MAYA

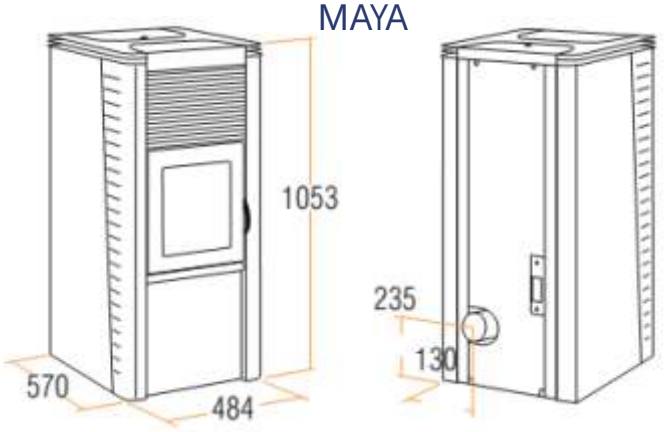

MINIMAYA

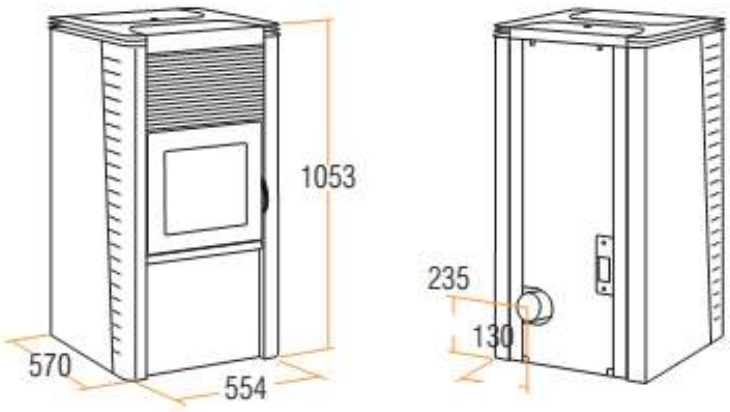

SUPERMAYA

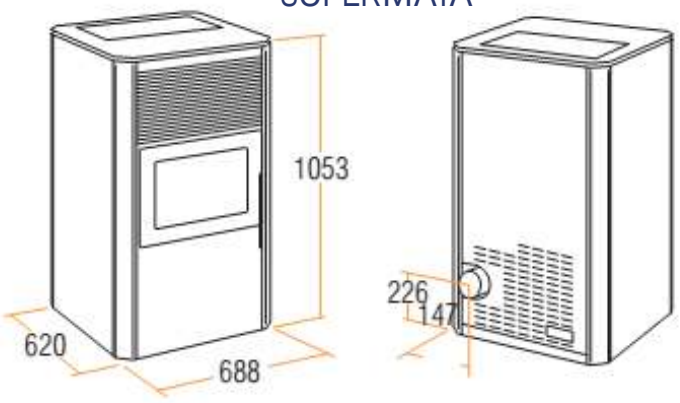

SUPERTRUCIOLO 16 kW

DANE TECHNICZNE		16 kW
Maksymalna moc cieplna kominka	kW	18
Moc nominalna - maksimum	kW	15,7
Minimalna moc cieplna kominka	kW	7,5
Moc nominalna - minimum	kW	6,5
Sprawność przy mocy maksymalnej	%	89
Sprawność przy mocy minimalnej	%	87
Wymagany minimalny ciąg kominowy	mbar	0,1
Średnica rury kominowej	mm	80
EMISJA i SPALANIE		
Temperatura spalin przy mocy maksymalnej	°C	146
Temperatura spalin przy mocy minimalnej	°C	100
Emisja CO_2 przy mocy maksymalnej	%	9,1
Emisja CO przy mocy maksymalnej (przy 13% - 0_2)	%	0,015
Emisja CO przy mocy minimalnej (przy 13% - 02)	%	0,019
Emisja pyłów przy mocy maksymalnej (przy 13% - 0_2)	mg/m^3	9,4
Masowe natężenie przepływu spalin przy mocy maksymalnej	g/s	13,2
Masowe natężenie przepływu spalin przy mocy minimalnej	g/s	12,1
DANE ELEKTRYCZNE		
Zasilanie	V/Hz	230/50
Zapotrzebowanie na energię przy rozpalaniu	W	480
Zapotrzebowanie na energię podczas pracy z mocą maksymalną	W	207
INFORMACJE UŻYTKOWE		
Pojemność zbiornika na pellet	kg	55
Zużycie opału na godzinę przy mocy maksymalnej (pellet 4,9 kW/kg)	kg/h	3,6
Zużycie opału na godzinę przy mocy minimalnej (pellet 4,9 kW/kg)	kg/h	1,5
Autonomia przy mocy maksymalnej	h	15
Autonomia przy mocy minimalnej	h	37
Objętość pomieszczeń ogrzewanych	m^3	449
WAGI I WYMIARY		
Waga na pusto	kg	158

SUPERTRUCIOLO

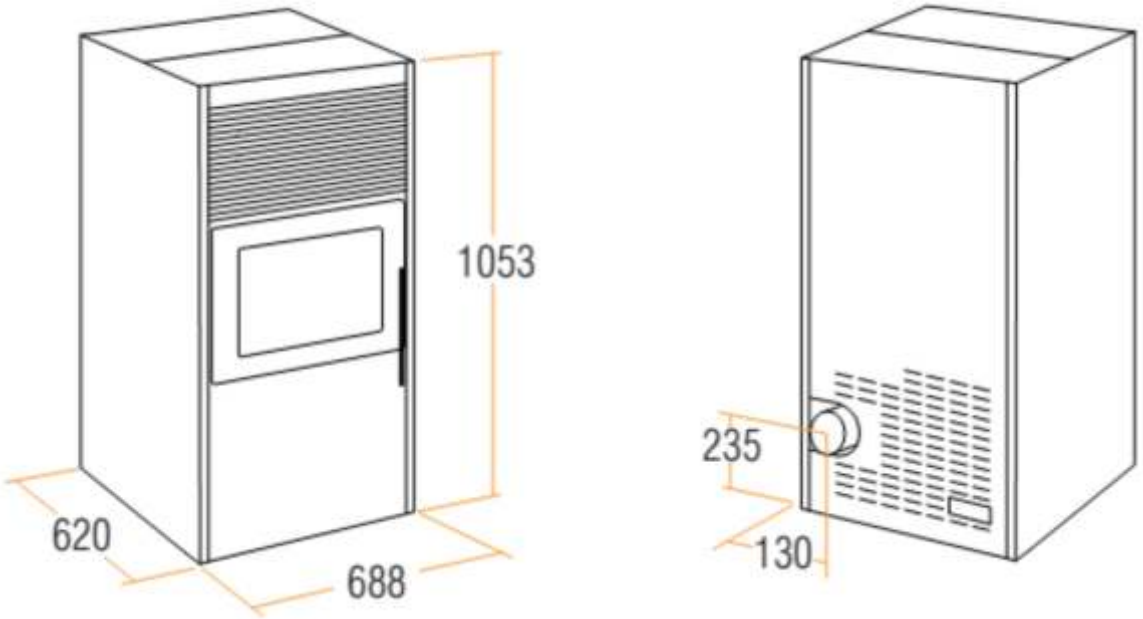

JOB 13 / 15 / 16 kW

DANE TECHNICZNE		13 kW	15 kW	16 kW
Maksymalna moc cieplna kominka	kW	14	16	18
Moc nominalna - maksimum	kW	12,5	14,1	15,7
Minimalna moc cieplna kominka	kW	7,5	7,5	7,5
Moc nominalna - minimum	kW	6,5	6,5	6,5
Sprawność przy mocy maksymalnej	%	89	88	89
Sprawność przy mocy minimalnej	%	87	87	87
Wymagany minimalny ciąg kominowy	mbar	0,1	0,1	0,1
Średnica rury kominowej	mm	80	80	80
EMISJA i SPALANIE				
Temperatura spalin przy mocy maksymalnej	°C	138	142	146
Temperatura spalin przy mocy minimalnej	°C	98	102	100
Emisja CO_2 przy mocy maksymalnej	%	6,3	7,3	9,1
Emisja CO przy mocy maksymalnej (przy 13% - 0_2)	%	0,015	0,015	0,015
Emisja CO przy mocy minimalnej (przy 13% - 02)	%	0,012	0,012	0,019
Emisja pyłów przy mocy maksymalnej (przy 13% - 0_2)	mg/m^3	7,9	7,9	9,4
Masowe natężenie przepływu spalin przy mocy maksymalnej	g/s	14,5	14,9	13,2
Masowe natężenie przepływu spalin przy mocy minimalnej	g/s	12	12	12,1
DANE ELEKTRYCZNE				
Zasilanie	V/Hz	230/50	230/50	230/50
Zapotrzebowanie na energię przy rozpalaniu	W	480	480	480
Zapotrzebowanie na energię podczas pracy z mocą maksymalną	W	207	207	207
INFORMACJE UŻYTKOWE				
Pojemność zbiornika na pellet	kg	55	55	55
Zużycie opału na godzinę przy mocy maksymalnej (pellet 4,9 kW/kg)	kg/h	2,9	3,2	3,6
Zużycie opału na godzinę przy mocy minimalnej (pellet 4,9 kW/kg)	kg/h	1,5	1,5	1,5
Autonomia przy mocy maksymalnej	h	19	17	15
Autonomia przy mocy minimalnej	h	37	37	37
Objętość pomieszczeń ogrzewanych	m^3	357	403	449
WAGI I WYMIARY				
Waga na pusto	kg	158	158	158

JOB

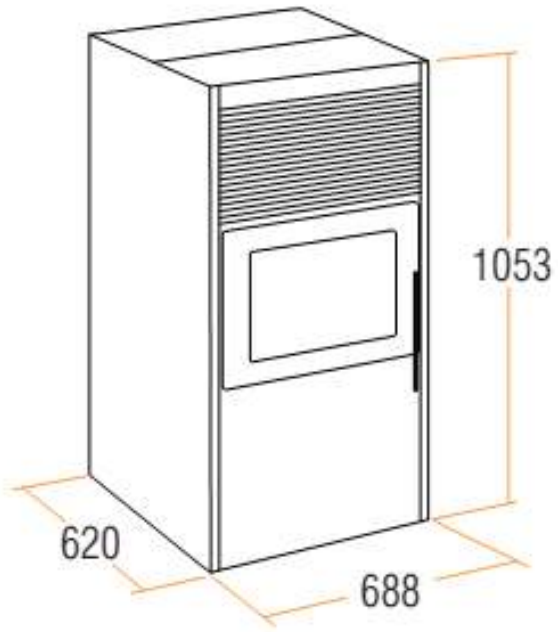

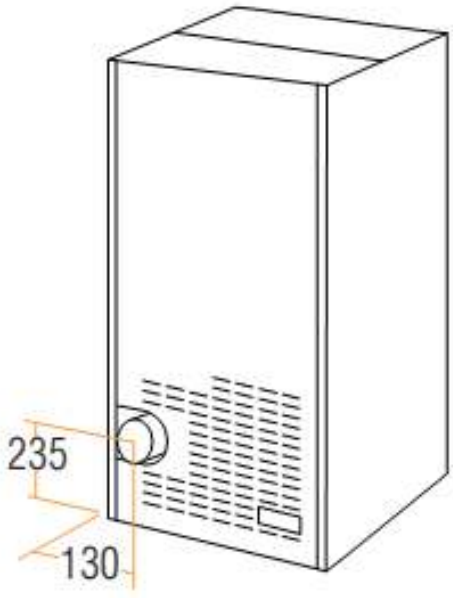

MINIGEA COUNTRY 8 kW

ECOGEA COUNTRY 11 kW

REGESS energy

GRAZIA COUNTRY 11 kW

CHARAKTERYSTYKA TECHNICZNA
MINIGEA COUNTRY, GRAZIA COUNTRY, ECOGEA COUNTRY

DANE TECHNICZNE		MINIGEA	GRAZIA	ECOGEA
Maksymalna moc cieplna kominka	kW	8,7	12	12
Moc nominalna - maksimum	kW	8	11	11
Minimalna moc cieplna kominka	kW	2,5	4,4	4,4
Moc nominalna - minimum	kW	2,3	4,1	4,1
Sprawność przy mocy maksymalnej	%	91	90,6	90,6
Sprawność przy mocy minimalnej	%	93,6	91,3	91,3
Wymagany minimalny ciąg kominowy	mbar	0,1	0,1	0,1
Średnica rury kominowej	mm	80	80	80
EMISJA i SPALANIE				
Temperatura spalin przy mocy maksymalnej	°C	140	155	155
Temperatura spalin przy mocy minimalnej	°C	73	75	75
Emisja CO_2 przy mocy maksymalnej	%	10	10	10
Emisja CO przy mocy maksymalnej (przy 13% - 0_2)	%	0,02	0,003	0,003
Emisja CO przy mocy minimalnej (przy 13% - 02)	%	0,05	0,028	0,028
Emisja pyłów przy mocy maksymalnej (przy 13% - 0_2)	mg/m^3	15	12,8	12,8
Masowe natężenie przepływu spalin przy mocy maksymalnej	g/s	5,9	8,7	8,7
Masowe natężenie przepływu spalin przy mocy minimalnej	g/s	2,7	6,3	6,3
DANE ELEKTRYCZNE				
Zasilanie	V/Hz	230/50	230/50	230/50
Zapotrzebowanie na energię przy rozpalaniu	W	260	260	260
Zapotrzebowanie na energię podczas pracy z mocą maksymalną	W	80	91	91
INFORMACJE UŻYTKOWE				
Pojemność zbiornika na pellet	kg	14	24	24
Zużycie opału na godzinę przy mocy maksymalnej (pellet 4,9 kW/kg)	kg/h	1,7	2,5	2,5
Zużycie opału na godzinę przy mocy minimalnej (pellet 4,9 kW/kg)	kg/h	0,5	0,9	0,9
Autonomia przy mocy maksymalnej	h	8	10	10
Autonomia przy mocy minimalnej	h	28	27	27
Objętość pomieszczeń ogrzewanych	m^3	229	314	314
WAGI I WYMIARY				
Waga na pusto	kg	145	145	158

MINIGEA COUNTRY

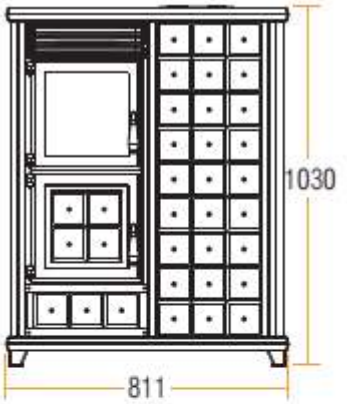

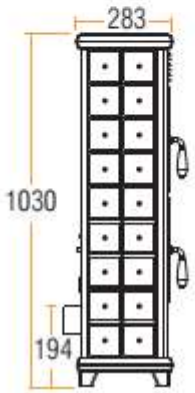

GRAZIA COUNTRY

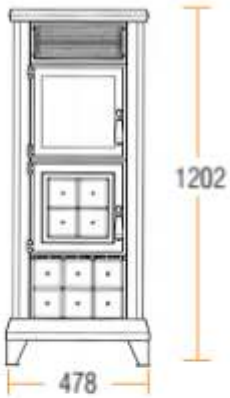

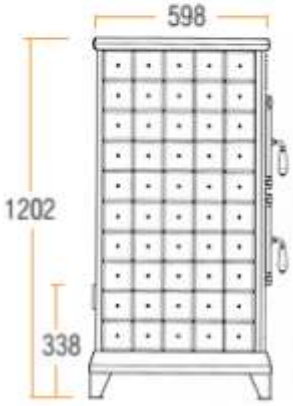

ECOGEA COUNTRY

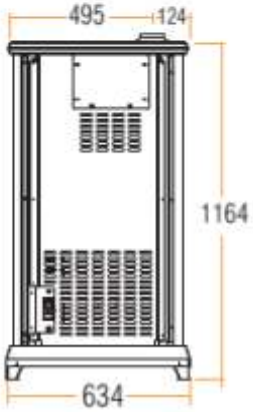

REGESS® ENERGY

KOMINKI Z PŁASZCZEM WODNYM

CIEPŁO JUTRA

REGESS®

energy

KOMINKI NA PELLET Z PŁASZCZEM WODNYM to nowoczesna forma ogrzewania. Łączy wszystkie zalety tradycyjnego kominka, zapewniając jednocześnie komfort obsługi i działania godny XXI wieku. Podobnie jak w przypadku tradycyjnych kominków na drewno, tak i w przypadku piecyków na pellet dostępne są modele ogrzewające bezpośrednio powietrze oraz przeznaczone do podłączenia do centralnego ogrzewania wodnego. Modele z płaszczem wodnym szczególnie dobrze sprawdzą się w przypadku większych mieszkań z centralnym ogrzewaniem etażowym, gdzie rozkład pomieszczeń utrudnia rozprowadzenie ciepłego powietrza z kominków nawiewowych, gdzie nie ma miejsca na tradycyjny piec stałopalny przeznaczony do kotłowni. Mogą one stanowić główne źródło ciepła w domu lub mieszkaniu lub być uzupełnieniem dla innych pieców, np.: elektrycznych czy gazowych, znacznie obniżając koszty ogrzewania. W odróżnieniu od piecyków nawiewowych, piecyki z płaszczem wodnym mogą także podgrzewać ciepłą wodę użytkową.
Produkty oferowane przez REGESS dają przyjemne ciepło i:

- ✓ są bardzo łatwe w obsłudze
- ✓ rozpalają się automatycznie i zapewniają komfort ciepłego powietrza już po kilku minutach
- ✓ utrzymują zadaną temperaturę i są wyposażone w programowanie dniowe i tygodniowe
- ✓ nie wymagają otwierania paleniska w celu uzupełniania opału
- ✓ mogą funkcjonować pod pełnym obciążeniem i nie być czyszczone przez ponad tydzień
- ✓ są neutralne pod względem emisji
- ✓ kominki z płaszczem wodnym są fabrycznie przygotowane do podłączenia do instalacji C.O., są to urządzenia kompletne, w obudowie kominka zainstalowano już pompę wody, naczynie przeponowe, zawór bezpieczeństwa i odpowietrznik
- ✓ kominki z płaszczem wodnym pozwalają też na ogrzewanie ciepłej wody użytkowej.

W celu poprawnego wykonania instalacji pieców z płaszczem wodnym oraz poprawnego zwymiarowania systemu odprowadzenia spalin, prosimy sprawdzić dane w CHARAKTERYSTYCE TECHNICZNEJ poszczególnych produktów. Bardziej szczegółowe dane oraz zalecenie instalacyjne zawarte są instrukcjach obsługi poszczególnych produktów.

TECHNOLOGIE, KTÓRE ROBIĄ RÓŻNICE

Nowoczesne, automatyczne piecyki na pellet to kolejny krok w ekologiczne ciepło. Dzięki szeroko rozbudowanemu sterowaniu piecyk tak zawiaduje pracą, by utrzymać na stałym poziomie zadaną temperaturę. Rozwiązanie to znacznie wpływa na zmniejszenie zużycia opału i zminimalizowanie kosztów ogrzewania. Nowoczesna, proekologiczna konstrukcja oraz bardzo wysoka sprawność powodują, że z 1 tony opału pozostaje zaledwie 2 kg popiołu, zaś prosta instalacja zwiększa zastosowanie: mieszkanie, dom jednorodzinny, biuro, magazyn czy warsztat.
Pellet jest nowoczesnym, ekologicznym i naturalnym paliwem produkowanym z trocin, odpadów drzewnych, słomy, trawy, a nawet suchych liści. W porównaniu z węglem czy drewnem opałowym użytkowanie naszego piecyka wpływa na zmniejszenie zanieczyszczenia w pomieszczeniach których są stosowane. Samo paliwo jest łatwe w transporcie przechowywaniu oraz w dozowaniu, ponieważ nie ma potrzeby otwierania paleniska, by uzupełnić opał.

AUTOMATYCZNA MODULACJA

System zapewnia ciągłą modulację mocy płomienia, w celu uzyskania wysokiej wydajności przy niskiej emisji, o wartościach mieszczących się w granicach najbardziej wymagających norm emisji. W ten sposób gwarantujemy zawsze maksymalną wydajność, optymalizując zużycie paliwa i szanując środowisko naturalne.

AUTOMATYCZNA KONTROLA SPALANIA

System automatycznej regulacji przepływu powietrza, w zależności od ciągu kominowego oraz oporów przepływu dymu ma za zadanie optymalizację spalania. Zmniejsza zużycie paliwa poprzez dokładniejsze i efektywniejsze jego spalanie.

POWIERZCHNIA SUCHEJ WYMIANY

Powierzchnia odwrotnej wymiany ciepła z gazów spalinowych z suchych ścianek. System ten ma na celu zwiększanie temperatury powierzchniowej wewnątrz pieca, co z kolei zabezpiecza piec przed wewnętrznym roszeniem i ułatwia samooczyszczanie kanałów dymowych.

SAMOCZYSZCZĄCY SIĘ RUSZT

Ekonomiczny samoczyszczący się ruszt, wykorzystywany w kominkach marki REGESS, pozwala na wygodniejsze użytkowanie i łatwiejszą konserwację naszych produktów. Wykorzystujemy opatentowany system automatycznego oczyszczania rusztu, który utrzymuje stałą w czasie wydajność pieca, pozwalając na rzadsze czyszczenie.

PIECE DWUPALIWOWE

Dedykowana linia pieców, które dzięki swoim niezwykłym osiągom, ogrzewają otoczenie w sposób bardziej ekonomiczny, poprzez kombinację paliw: od kukurydzy przez pellet drewniany, aż do pelletów zbożowych. Możliwa jest więc zmiana wykorzystywanych źródeł energii biorąc pod uwagę ich ceny lub dostepność. Piec może działać zarówno na kukurydzę z pelletem jak i na sam pellet, wystarczy w łatwy sposób zamienić tryby, za pomocą sterownika.

SZCZEGÓŁY TECHNICZNE

PALNIK INOX

Ciągłe badania oraz zdobyty know-how pozwoliły firmie REGESS stworzyć i rozwinąć ruszt ze stali nierdzewnej, który generuje laminarny płomień oraz wysoko wydajne spalanie przy niskim poziomie emisji spalin.

ŚCIANKI WYMIANY PRZECIWSKROPLINOWEJ

Specjalna konfiguracja ścianek wymiany przeciwskroplinowej, ze stali (technologia opracowana specjalnie z przeznaczeniem do biomas), umożliwia wzrost temperatury powierzchniowej oraz zmniejszenie powstawania skroplin, szczególnie podczas uruchamiania na zimno.

BEZPIECZEŃSTWO ELEKTRYCZNE

Nasze produkty wyposażone są w automatyczny system zatrzymywania i rozruchu, w przypadku przerwy w dostawie energii elektrycznej. Urządzenie, po wyłączeniu, uruchamia się automatycznie, jeżeli zasilanie elektryczne zostanie przywrócone w ustawionym bezpiecznym czasie. Piece o szczelnej komorze spalania wyposażone są w automatyczny system blokowania, gdy otwarte są drzwiczki zasobnika na paliwo.

WENTYLOWANA SZYBA

Szkło ceramiczne odporne na temperaturę do 750° jest stale owiewane podmuchem powietrza, co ułatwia utrzymanie czystości wewnętrznej powierzchni szyby.

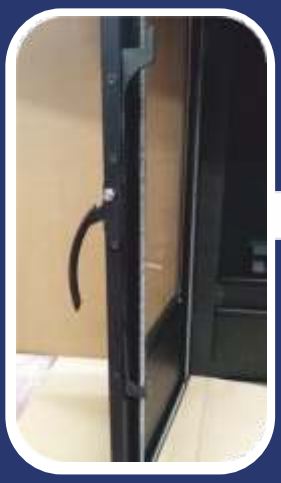

BEZPIECZNE DRZWI

Zamknięcie z podwójnym haczykiem zwiększa bezpieczeństwo i gwarantuje szczelność drzwi kominka, zapewnia to poprawne funkcjonowanie piecyka w każdych warunkach.

DUŻA AUTONOMIA

Zbiorniki o dużej pojemności do 100 kg (kominki z płaszczem wodnym) pozwalają na dużą autonomię pracy na jednym załadunku i maksymalny komfort użytkowania, nawet do 80 godzin działania przy mocy nominalnej.

PANORAMICZNY PŁOMIEŃ

Dzięki dużej szybie użytkownik może cieszyć się przyjemnym widokiem ognia. W ten sposób stworzona zostaje wyjątkowa, ciepła atmosfera, budząca pozytywne emocje. Ciepła świetlna poświata wypełnia pokój.

SAMOCZYSZCZĄCY SIĘ RUSZT

Owocem badań i własnego doświadczenia jest samoczyszczący się ruszt, wykonany z ogniotrwałej stali nierdzewnej. System automatycznego oczyszczania rusztu pozwala na optymalizację spalania, wzrost wydajności, zmniejszenie emisji i ograniczenie czasu okresowej konserwacji.

ZABEZPIECZENIE KOMINKA

Mechaniczny zawór bezpieczeństwa, który otwiera się w przypadku nagłego wzrostu ciśnienia wewnątrz kominka gwarantuje bezpieczeństwo działania.

ATENA H2O 12 / 15 / 18 kW

Maksymalny komfort i niewielkie wymiary

Praktyczny i skuteczny piec na pellet, który łączy w sobie komfort z oszczędnością. Linia klasyczna, która łączy się z niezliczonymi stylami umeblowania. Palnik ze stali zaprojektowany tak, by uzyskać płomień laminarny o wysokiej wydajności.
Wyjątkowa konfiguracja stalowych ścianek przeciwskroplinowych wymiennika (specjalna technologia zaprojektowana do biomas), pozwala na wzrost temperatury powierzchniowej oraz na redukcję powstawania skroplin, szczególnie podczas fazy uruchamiania na zimno.
Automatycznie modulowany płomień, o dużym zakresie modulacji od 1 do 4,25, zawsze o wysokiej wydajności i niskiej emisji zanieczyszczeń.
Podwójny system ogrzewania: płyn przenoszący ciepło w instalacji + ciepłe powietrze w otoczeniu.
Elektroniczny sześcioprzyciskowy, podświetlany panel sterujący wskazujący stan ustawień pieca oraz temperaturę pozwala na łatwe sterowanie i kontrolę ustawień pieca. Zaawansowana płyta główna i rozbudowany sterownik pozwalają na dostrojenie pieca do potrzeb każdego użytkownika i każdego układu grzewczego. Na ekranie wskazane są: temperatura, stan oraz moc robocza.
Może być samodzielnym źródłem ciepła w instalacji grzewczej lub może zostać zintegrowany z już istniejącą instalacją termo-hydrauliczną.
Wysoka moc oddana do powietrza (do 5,7 kW) w stosunku 1:3 do mocy całkowitej, pozwala na sterowanie ogrzewaniem bezpośrednim w otoczeniu instalacji, gwarantując komfort również w pomieszczeniach o znacznych rozmiarach.
Niski poziom hałasu dzięki modulowanemu wentylatorowi wirnikowemu o wysokiej wydajności.
Łatwość instalacji i konserwacji z możliwością całkowitego dostępu, z pozycji przednich drzwiczek, do wymiennika.

BIAŁY

BORDO

ANTRACYT

BEŻOWY

Schemat technologiczny ATENA H2O

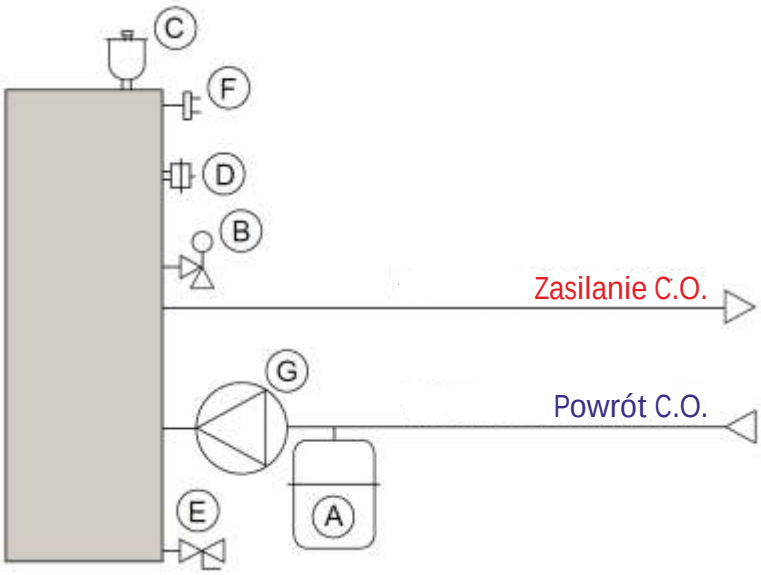

Zainstalowane komponenty hydrauliczne
A: Zbiornik przeponowy
B: Zawór bezpieczeństwa
C: Automatyczny zawór odpowietrzający
D: Transduktor ciśnienia z manometrem
E: Zawór spustowy wody z kotła
F: Termostat bezpieczeństwa
G: Pompa C.O.

ATENA H2O

ATENA H20 jest piecem z płaszczem wodnym działającym na pellet, oferowanym w 3 mocach: 12, 15 oraz 18 kW. Jego wyposażenie hydrauliczne jest kompletne i przystosowane do pracy w instalacjach w układzie zamkniętym, z przewidzianym ciśnieniem maksymalnym 2 bary. Można też zintegrować piec z układem centralnego ogrzewania w systemie otwartym.

WIDOK Z TYŁU

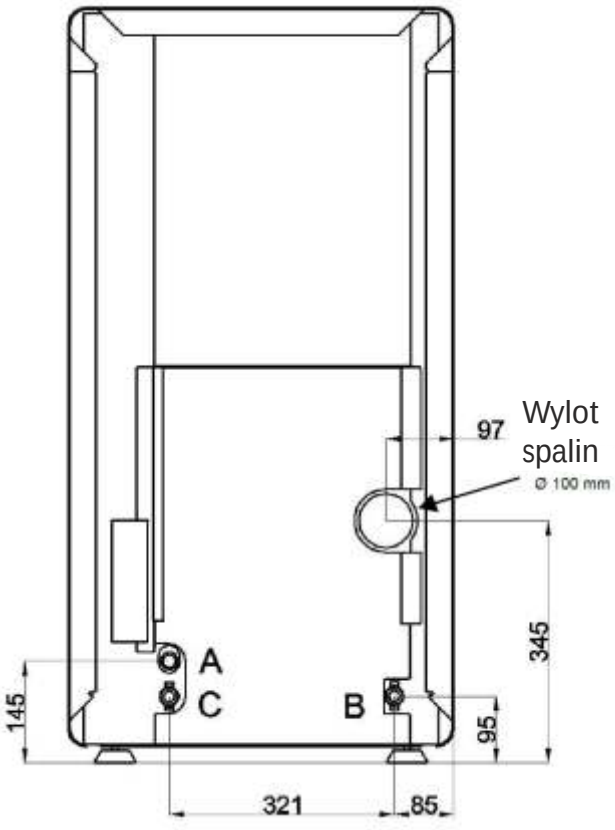

Wzór podłączenia ATENA H20

A: Odprowadzenie z zaworu bezpieczństwa - GW 1/2"
B: Wyjście ciepłej wody na instalację C.O. - GZ 3/4”
C: Powrót wody zimnej z instalacji C.O. - GZ 3/4”

DANE TECHNICZNE		12 kW	15 kW	18 kW
Maksymalna moc cieplna kominka	kW	12,6	16,5	19,5
Minimalna moc cieplna kominka	kW	4,6	4,6	4,6
Moc nominalna - maksimum	kW	11,6	15	17,6
Moc nominalna - minimum	kW	4,3	4,3	4,3
Maksymalna moc oddawana przez powietrze	kW	3,7	4,9	5,7
Minimalna moc oddawana przez powietrze	kW	2,3	2,3	2,3
Maksymalna moc oddawana do instalacji wodnej	kW	7,9	10,1	11,9
Minimalna moc oddawana do instalacji wodnej	kW	2	2	2
Sprawność przy mocy maksymalnej	%	92,2	91,1	90,2
Sprawność przy mocy minimalnej	%	93,9	93,9	93,9
Temperatura robocza	°C	60/80	60/80	60/80
Wymagany minimalny ciąg kominowy	mbar	0,1	0,1	0,1
Średnica rury kominowej	mm	100	100	100
EMISJA i SPALANIE				
Temperatura spalin przy mocy maksymalnej	°C	141	164	182
Temperatura spalin przy mocy minimalnej	°C	89	89	89
Emisja CO_2 przy mocy maksymalnej	%	11	11,6	12,1
Emisja CO przy mocy maksymalnej (przy 13% - 0_2)	%	0,006	0,005	0,004
Emisja CO przy mocy minimalnej (przy 13% - 02)	%	0,013	0,013	0,013
Emisja pyłów przy mocy maksymalnej (przy 13% - 0_2)	mg/m^3	19	16,5	14,6
Masowe natężenie przepływu spalin przy mocy maksymalnej	g/s	8,1	10	11,4
Masowe natężenie przepływu spalin przy mocy minimalnej	g/s	4,4	4,4	4,4
DANE HYDRAULICZNE				
Pojemność wodna	l	20	20	20
Maksymalne ciśnienie robocze	bar	2	2	2
Wysokość użytkowa ciśnienia w instalacji (DT 20K)	mbar	420	400	380
Wysokość użytkowa ciśnienia w instalacji (DT 15K)	mbar	400	380	360
Pojemność naczynia przeponowego	l	8	8	8
DANE ELEKTRYCZNE				
Zasilanie	V/Hz	230/50	230/50	230/50
Zapotrzebowanie na energię przy rozpalaniu	W	340	340	340
Zapotrzebowanie na energię podczas pracy z mocą maksymalną	W	135	135	135
INFORMACJE UŻYTKOWE				
Pojemność zbiornika na pellet	kg	43	43	43
Zużycie opału na godzinę przy mocy maksymalnej (pellet 4,9 kW/kg)	kg/h	2,6	3,4	4
Zużycie opału na godzinę przy mocy minimalnej (pellet 4,9 kW/kg)	kg/h	1	1	1
Autonomia przy mocy maksymalnej	h	16	12	10
Autonomia przy mocy minimalnej	h	45	45	45
WAGI I WYMIARY				
Waga na pusto	kg	160	160	160

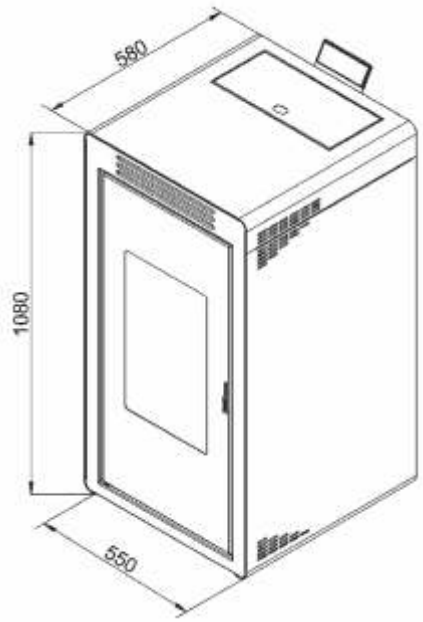

ANTARES 12 / 15 / 18 kW

Praktyczny i wydajny piec z płaszczem wodnym, który łączy w sobie komfort z oszczędnością. Geometryczna, estetyczna linia, pasująca idealnie do nowoczesnych stylów umeblowania.
Ruszt ze stali inox zaprojektowany tak, by uzyskać płomień laminarny o wysokiej wydajności.
Specjalna konfiguracja ścianek przeciwskroplinowych wymiennika (specjalna technologia zaprojektowana do biomas), pozwala na wzrost temperatury powierzchniowej oraz na redukcję powstawania skroplin, szczególnie podczas fazy uruchamiania na zimno.
Automatycznie modulowany płomień o dużym zakresie modulacji, zapewnia wysoką wydajność i niską emisję zanieczyszczeń.
Podwójny system ogrzewania: płyn przenoszący ciepło w instalacji C.O. + ciepłe powietrze wdmuchiwane do otoczenia.
Elektroniczny sześcioprzyciskowy, podświetlany panel sterujący wskazujący stan ustawień pieca oraz temperaturę pozwala na łatwe sterowanie i kontrolę ustawień pieca. Zaawansowana płyta główna i rozbudowany sterownik pozwalają na dostrojenie pieca do potrzeb każdego użytkownika i każdego układu grzewczego. Na ekranie wskazane są: temperatura, stan oraz moc robocza.
Może być samodzielnym źródłem ciepła w instalacji grzewczej lub może zostać zintegrowany z już istniejącą instalacją termo-hydrauliczną.
Wysoka moc oddana do powietrza (do 5,7 kW) w stosunku 1:3 do mocy całkowitej, pozwala na sterowanie ogrzewaniem bezpośrednim w otoczeniu instalacji, gwarantując komfort również w pomieszczeniach o znacznych rozmiarach.
Niski poziom hałasu dzięki modulowanemu wentylatorowi wirnikowemu o wysokiej wydajności. Łatwość instalacji i konserwacji z możliwością całkowitego dostępu, z pozycji przednich drzwiczek, do wymiennika.

BIAŁY

ANTRACYT

BORDO

BEŻOWY

Schemat technologiczny ANTARES

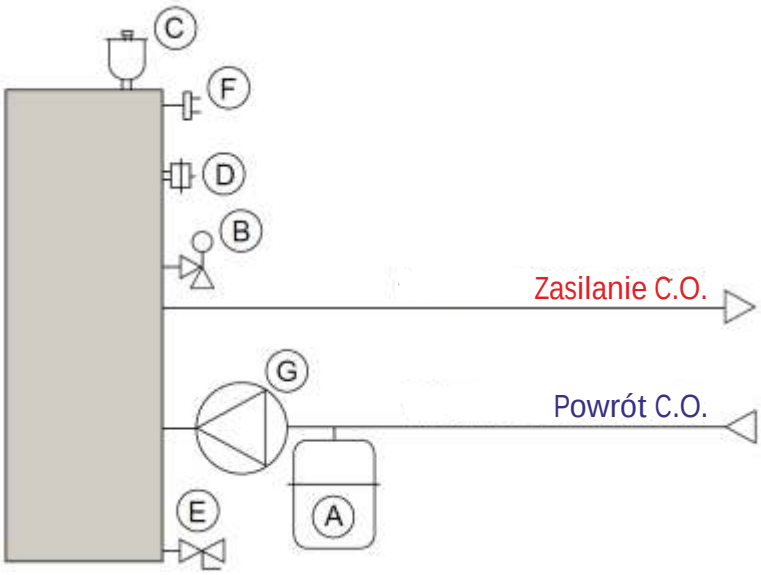

Zainstalowane komponenty hydrauliczne
A: Zbiornik przeponowy
B: Zawór bezpieczeństwa
C: Automatyczny zawór odpowietrzający
D: Transduktor ciśnienia z manometrem
E: Zawór spustowy wody z kotła
F: Termostat bezpieczeństwa
G: Pompa C.O.

ANTARES

ANTARES jest piecem z płaszczem wodnym działającym na pellet, oferowanym w 3 mocach: 12, 15 oraz 18 kW. Jego wyposażenie hydrauliczne jest kompletne i przystosowane do pracy w instalacjach w układzie zamkniętym, z przewidzianym ciśnieniem maksymalnym 2 bary. Można też zintegrować piec z układem centralnego ogrzewania w systemie otwartym.

Wzór podłączenia ANTARES

A: Odprowadzenie z zaworu bezpieczństwa - GW 1/2"
B: Wyjście ciepłej wody na instalację C.O. - GZ 3/4”
C: Powrót wody zimnej z instalacji C.O. - GZ 3/4”

WIDOK Z TYŁU

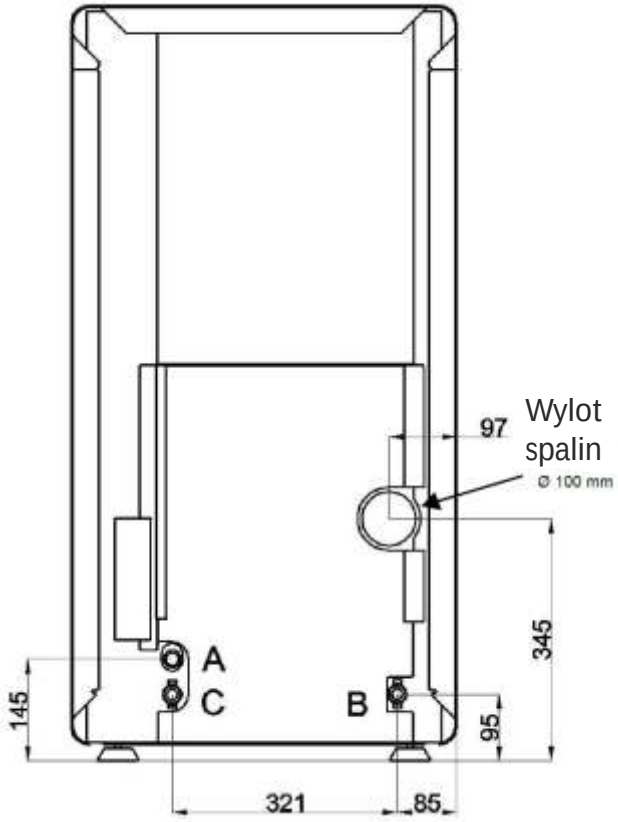

DANE TECHNICZNE		12 kW	15 kW	18 kW
Maksymalna moc cieplna kominka	kW	12,6	16,5	19,5
Minimalna moc cieplna kominka	kW	4,6	4,6	4,6
Moc nominalna - maksimum	kW	11,6	15	17,6
Moc nominalna - minimum	kW	4,3	4,3	4,3
Maksymalna moc oddawana przez powietrze	kW	3,7	4,9	5,7
Minimalna moc oddawana przez powietrze	kW	2,3	2,3	2,3
Maksymalna moc oddawana do instalacji wodnej	kW	7,9	10,1	11,9
Minimalna moc oddawana do instalacji wodnej	kW	2	2	2
Sprawność przy mocy maksymalnej	%	92,2	91,1	90,2
Sprawność przy mocy minimalnej	%	93,9	93,9	93,9
Temperatura robocza	°C	60/80	60/80	60/80
Wymagany minimalny ciąg kominowy	mbar	0,1	0,1	0,1
Średnica rury kominowej	mm	100	100	100
EMISJA i SPALANIE				
Temperatura spalin przy mocy maksymalnej	°C	141	164	182
Temperatura spalin przy mocy minimalnej	°C	89	89	89
Emisja CO_2 przy mocy maksymalnej	%	11	11,6	12,1
Emisja CO przy mocy maksymalnej (przy 13% - 0_2)	%	0,006	0,005	0,004
Emisja CO przy mocy minimalnej (przy 13% - 02)	%	0,013	0,013	0,013
Emisja pyłów przy mocy maksymalnej (przy 13% - 0_2)	mg/m^3	19	16,5	14,6
Masowe natężenie przepływu spalin przy mocy maksymalnej	g/s	8,1	10	11,4
Masowe natężenie przepływu spalin przy mocy minimalnej	g/s	4,4	4,4	4,4
DANE HYDRAULICZNE				
Pojemność wodna	l	20	20	20
Maksymalne ciśnienie robocze	bar	2	2	2
Wysokość użytkowa ciśnienia w instalacji (DT 20K)	mbar	420	400	380
Wysokość użytkowa ciśnienia w instalacji (DT 15K)	mbar	400	380	360
Pojemność naczynia przeponowego	l	8	8	8
DANE ELEKTRYCZNE				
Zasilanie	V/Hz	230/50	230/50	230/50
Zapotrzebowanie na energię przy rozpalaniu	W	340	340	340
Zapotrzebowanie na energię podczas pracy z mocą maksymalną	W	135	135	135
INFORMACJE UŻYTKOWE				
Pojemność zbiornika na pellet	kg	43	43	43
Zużycie opału na godzinę przy mocy maksymalnej (pellet 4,9 kW/kg)	kg/h	2,6	3,4	4
Zużycie opału na godzinę przy mocy minimalnej (pellet 4,9 kW/kg)	kg/h	1	1	1
Autonomia przy mocy maksymalnej	h	16	12	10
Autonomia przy mocy minimalnej	h	45	45	45
WAGI I WYMIARY				
Waga na pusto	kg	160	160	160

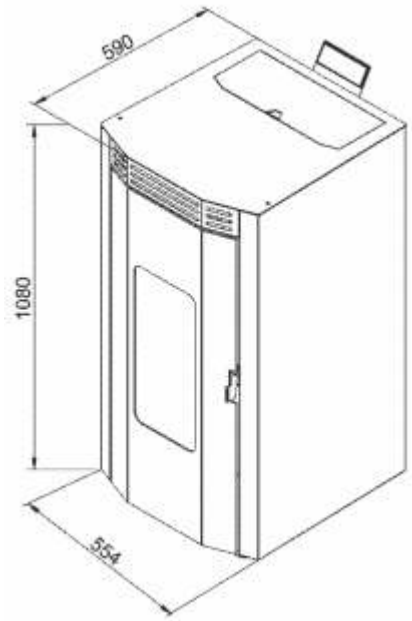

DEDALO HYDRO SMALL

DEDALO HYDRO SMALL

DEDALO HYDRO LARGE i TOP

DEDALO HYDRO LARGE i TOP

DEDALO HYDRO SMALL, LARGE i TOP

Piec z płaszczem wodnym dla miłośników CISZY...
Konwekcji naturalna czyni go absolutnie cichym, przede wszystkim dlatego, iż nie wytwarza wymuszonych ruchów powietrza w otoczeniu (brak wentylatora nawiewu).
Ruszty ze stali inox, w celu uzyskania laminarnego płomienia.
Specjalna konfiguracja ścianek przeciwskroplinowych wymiennika (specjalna technologia zaprojektowana do biomas), pozwala na wzrost temperatury powierzchniowej oraz na redukcję powstawania skroplin, szczególnie podczas fazy uruchamiania na zimno.
Automatycznie modulowany płomień o dużym zakresie modulacji, zapewnia wysoką wydajność i niską emisję zanieczyszczeń.
Certyfikowany do pracy pod ciśnieniem roboczym do 3 bar.
Zewnętrzne wymiary umożliwiły zaprojektowanie drzwiczek z panoramiczną szybą, dzięki której można cieszyć się przyjemnym i relaksującym widokiem płomienia.
Duża pojemność zbiornika na paliwo, duży zapas załadunku = wygoda i przyjemność użytkowania.
Elektroniczny sześcioprzyciskowy, podświetlany panel sterujący wskazujący stan ustawień pieca oraz temperaturę pozwala na łatwe sterowanie i kontrolę ustawień pieca. Zaawansowana płyta główna i rozbudowany sterownik pozwalają na dostrojenie pieca do potrzeb każdego użytkownika i każdego układu grzewczego. Na ekranie wskazane są: temperatura, stan oraz moc robocza.
Może być samodzielnym źródłem ciepła w instalacji grzewczej lub może zostać zintegrowany z już istniejącą instalacją termohydrauliczną.
Dostepny w 3 wersjach o 3 poziomach mocy, by spełnić liczne wymagania, co do użytkowania i instalacji:
- MODEL SMALL do ograniczonych przestrzeni
- MODEL LARGE dla większej autonomii pracy, z pojemnością zbiornika 72 kg.
- MODEL TOP do instalacji, w której obecne jest już inne źródło ciepła, by uniknąć sumowania się mocy. Wewnątrz podłączony jest system hydraulicznego rozdzielania Instalacji. Łatwość instalacji i konserwacji.

DEDALO HYDRO SMALL

BEŻOWY

BORDO

ANTRACYT

CZARNA PERŁA

TRAWERTYN TIVOLI

TRAWERTYN BIAŁY

ŁUPEK BIAŁY

Wszechstronność i elegancja

DEDALO HYDRO LARGE i TOP

BRĄZ

ŻELAZO ANTYCZNE

PRZECIERANA CZERWIEŃ

PRZECIERANY LÓD

PRZECIERANA SKÓRA

Schematy technologiczne DEDALO HYDRO

DEDALO HYDRO SMALL i LARGE

DEDALO HYDRO jest piecem z płaszczem wodnym, na pellet, oferowanym w 3 mocach: 12, 14 oraz 17 kW.

Zainstalowane komponenty hydrauliczne
A: Zbiornik przeponowy
B: Zawór bezpieczeństwa
C: Automatyczny zawór odpowietrzający
D: Transduktor ciśnienia z manometrem
E: Zawór spustowy wody z kotła
F: Termostat bezpieczeństwa
G: Pompa C.O.

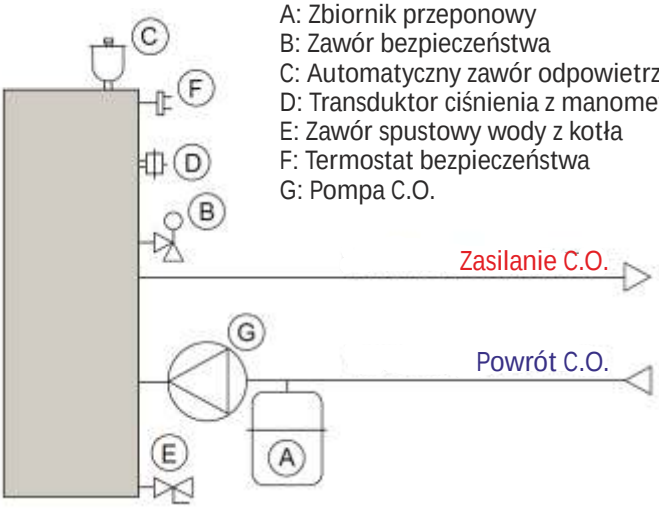

WIDOK Z TYŁU

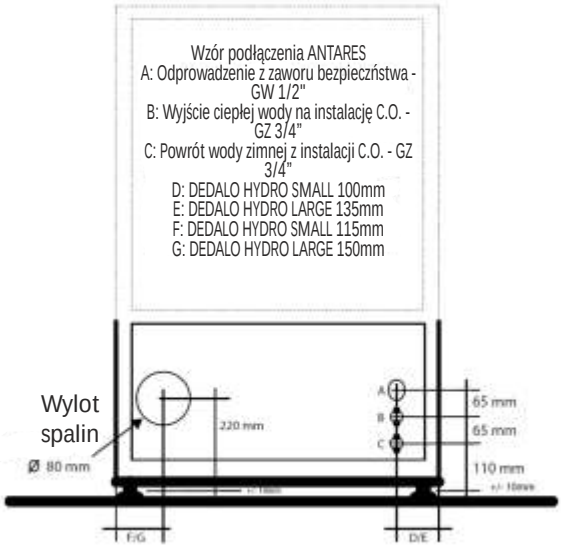

DEDALO HYDRO TOP

DEDALO HYDRO TOP ma wbudowany zestaw części, pozwlających na wydzielenie podłączenia hydraulicznego w instalacji, w której jest już obecne inne źródło ciepła. Pozwala to uniknąć sumowania się mocy dwóch kotłów.

Części składowe separatora hydraulicznego
A: Zbiornik przeponowy
B: Zawór bezpieczeństwa
G: Pompa C.O.
H: Zawory do napełniania kotła i instalacji (ręczne)
I: Manometry kotła i instalacji
L: Płytowy wymiennik ciepła

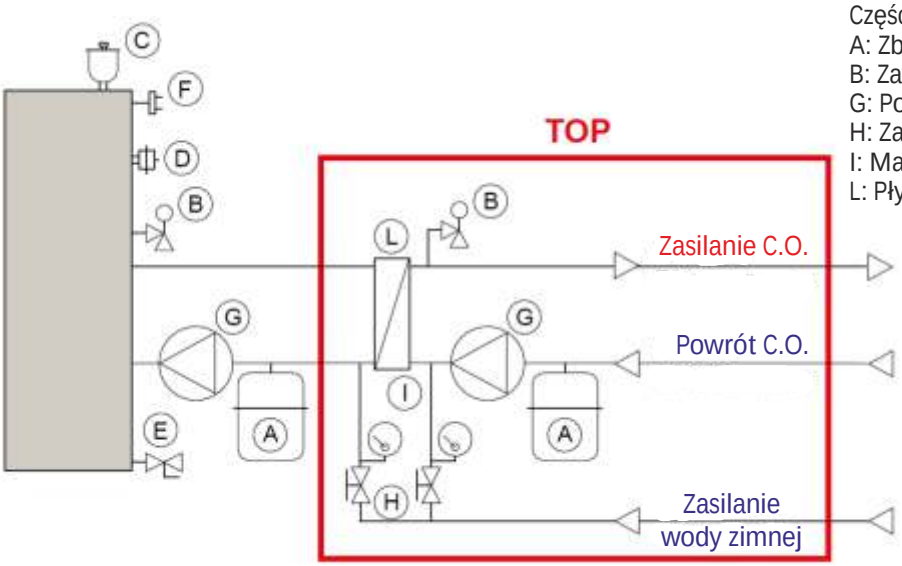

WIDOK Z TYŁU

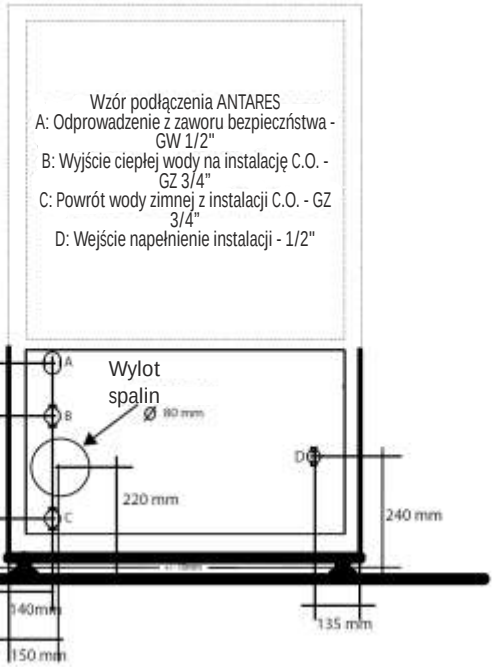

Zainstalowane komponenty hydrauliczne
A: Zbiornik przeponowy
B: Zawór bezpieczeństwa
C: Automatyczny zawór odpowietrzający
D: Transduktor ciśnienia z manometrem
E: Zawór spustowy wody z kotła
F: Termostat bezpieczeństwa
G: Pompa

DANE TECHNICZNE		12 kW	14 kW	17 kW
Maksymalna moc cieplna kominka	kW	12,6	15	18,1
Minimalna moc cieplna kominka	kW	4,4	4,4	5,1
Moc nominalna - maksimum	kW	11,3	13,7	16,3
Moc nominalna - minimum	kW	4,1	4,1	4,9
Maksymalna moc oddawana przez powietrze	kW	2,2	2,6	3,1
Minimalna moc oddawana przez powietrze	kW	1,2	1,2	1,28
Maksymalna moc oddawana do instalacji wodnej	kW	9,2	11,1	13,3
Minimalna moc oddawana do instalacji wodnej	kW	2,9	2,9	3,6
Sprawność przy mocy maksymalnej	%	93	91,7	90,3
Sprawność przy mocy minimalnej	%	94,4	94,4	95
Temperatura robocza	^{o}C	60/80	60/80	60/80
Wymagany minimalny ciąg kominowy	mbar	0,1	0,1	0,1
Średnica rury kominowej	mm	80	80	80
EMISJA i SPALANIE				
Temperatura spalin przy mocy maksymalnej	^{o}C	117	134	153
Temperatura spalin przy mocy minimalnej	^{o}C	73	73	74
Emisja CO_2 przy mocy maksymalnej	%	10,65	10,66	10,67
Emisja CO przy mocy maksymalnej (przy 13% - 0_2)	%	0,005	0,006	0,007
Emisja CO przy mocy minimalnej (przy 13% - 02)	%	0,012	0,012	0,012
Emisja pyłów przy mocy maksymalnej (przy 13% - 0_2)	mg/m^3	13,2	15	17
Masowe natężenie przepływu spalin przy mocy maksymalnej	g/s	8,6	10,6	12,8
DANE HYDRAULICZNE				
Pojemność wodna	l	22	22	22
Maksymalne ciśnienie robocze	bar	3	3	3
Wysokość użytkowa ciśnienia w instalacji (DT 20K)	mbar	420	400	380
Wysokość użytkowa ciśnienia w instalacji (DT 15K)	mbar	400	380	360
Pojemność naczynia przeponowego	l	8	8	8
DANE ELEKTRYCZNE				
Zasilanie	V/Hz	230/50	230/50	230/50
Zapotrzebowanie na energię przy rozpalaniu	W	340	340	340
Zapotrzebowanie na energię podczas pracy z mocą maksymalną	W	105	105	105
INFORMACJE UŻYTKOWE				
Pojemność zbiornika na pellet SMALL / LARGE i TOP	kg	65/72	65/72	65/72
Zużycie opału na godzinę przy mocy maksymalnej (pellet 4,9 kW/kg)	kg/h	2,5	3,1	3,7
Zużycie opału na godzinę przy mocy minimalnej (pellet 4,9 kW/kg)	kg/h	0,9	0,9	1,1
Autonomia przy mocy maksymalnej SMALL / LARGE i TOP	h	26/29	20/23	17/19
Autonomia przy mocy minimalnej SMALL / LARGE i TOP	h	72/80	72/80	59/65
WAGI I WYMIARY				
Waga na pusto SMALL / LARGE / TOP	kg	190/200/210	190/200/210	160

DEDALO HYDRO
SMALL

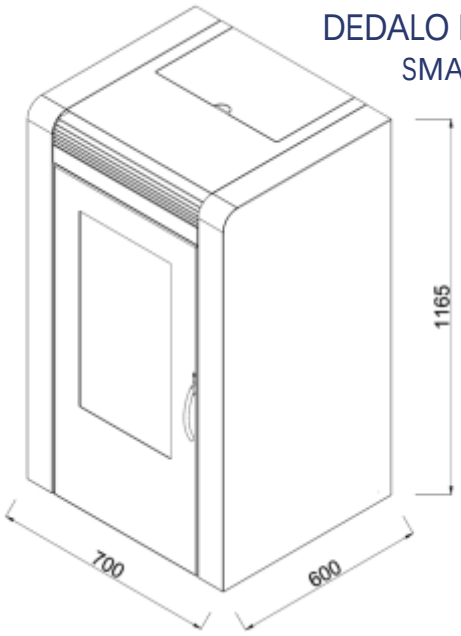

DEDALO HYDRO
LARGE i TOP

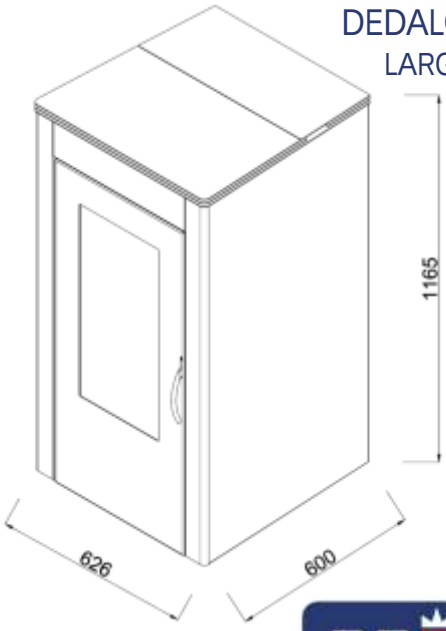

NEOS

NEOS

REGESS energy

NEOS

NEOS

NEOS

Największy kominek na pellet w naszej ofercie.
Maksymalna prostota użytkowania. Dzięki obrotowemu, samoczyszczącemu się palnikowi ze stali ogniotrwałej oraz powiększonej szufladzie na popiół, udało się znacznie wydłużyć okresy, w których piec nie wymaga czyszczenia, nawet przy intensywnej eksploatacji.
Specjalna konfiguracja ścianek przeciwskroplinowych wymiennika (specjalna technologia zaprojektowana do biomas), pozwala na wzrost temperatury powierzchniowej oraz na redukcję powstawania skroplin, szczególnie podczas fazy uruchamiania na zimno.
Automatycznie modulowany płomień o dużym zakresie modulacji, zapewnia wysoką wydajność i niską emisję zanieczyszczeń.
Piec z płaszczem wodnym, certyfikowany do pracy pod ciśnieniem roboczym do 3 bar.
Zewnętrzne wymiary umożliwiły zaprojektowanie drzwiczek z panoramiczną szybą, dzięki której można cieszyć się przyjemnym i relaksującym widokiem płomienia.
Duża pojemność zbiornika na paliwo, duży zapas załadunku = wygoda i przyjemność użytkowania.
Elektroniczny sześcioprzyciskowy, podświetlany panel sterujący wskazujący stan ustawień pieca oraz temperaturę pozwala na łatwe sterowanie i kontrolę ustawień pieca. Zaawansowana płyta główna i rozbudowany sterownik pozwalają na dostrojenie pieca do potrzeb każdego użytkownika i każdego układu grzewczego. Na ekranie wskazane są: temperatura, stan oraz moc robocza.
Może być samodzielnym źródłem ciepła w instalacji grzewczej lub może zostać zintegrowany z już istniejącą instalacją termo-hydrauliczną.
Dostepny w 4 wersjach o 3 poziomach mocy, by spełnić liczne wymagania, co do użytkowania i instalacji:
- SP: tylko centralne ogrzewanie (istnieje możliwość produkcji CWU po podłączeniu dodatkowej pompy bądź zaworu przełączającego oraz wężownicowego wymiennika CWU)
- CP: centralne ogrzewanie i ciepła woda użytkowa (ogrzewanie natychmiastowe, przepływowe)
- TOP do instalacji, w której obecne jest już inne źródło ciepła, by uniknąć sumowania się mocy. Wewnątrz podłączony jest system hydraulicznego rozdzielania Instalacji. TOP również produkowany jest w dwóch wersjach SP i CP (jak wyżej).
Łatwość instalacji i konserwacji.

Woda i powietrze: spotkanie dwóch żywiołów

BORDO

ANTRACYT

BEŻOWY

BRĄZ

PRZECIERANA CZERWIEŃ

PRZECIERANA SKÓRA

PRZECIERANY LÓD

ŻELAZO ANTYCZNE

TRAWERTYN BIAŁY

CZARNA PERŁA

TRAWERTYN TIVOLI

ŁUPEK BIAŁY

NEOS

Nadzwyczajna wydajność, zawsze powyżej 90%, przy emisji CO (tlenek węgla) znacznie niższej niż dopuszczana przez najsurowsze normy europejskie.
NEOS jest kotłem o dużych mocach użytkowych do 19, 23 lub 28 kW oddawanej do hydraulicznego układu centralnego ogrzewania.
NEOS TOP może być połączony z innym źródłem ciepła, pracującym w instalacji grzewczej.
NEOS jest jednocześnie piecem, o mocy roboczej 3 kW dla powietrza, używanego do ogrzania pomieszczenia, w którym się znajduje.
NEOS to pragmatyzm stosowania, ponieważ samoczyszczący się, seryjnie montowany we wszystkich modelach palnik, redukuje do minimum konieczność czyszczenia rusztu.

- SP, do ogrzewania otoczenia za pomocą powietrza i hydraulicznego centralnego ogrzewania.
- CP, do podgrzewania wody bieżącej oraz ogrzewania centralnego, wyposażony w specjalny dodatkowy obieg hydrauliczny, do natychmiastowej produkcji ciepłej wody użytkowej.

DZIELONE DRZWICZKI ZASOBNIKA

NEOS wyposażony jest w praktyczne drzwiczki, pozwalające na szybki i wygodny dostęp do zbiornika paliwa.

ERGONOMICZNY PANEL STEROWANIA

Praktyczny, chowany panel do sterowania i regulacji działania pieca z ekranem LCD i sześcioma przyciskami.

SAMOCZYSZCZĄCY PALNIK

Wygoda użytkowania i wysoka wydajność, dzięki samoczyszczącemu rusztowi ze stali ogniotrwałej, zaprojektowanemu specjalnie do spalania biomas.

POJEMNA SZUFLADA NA POPIÓŁ

Szuflada na popiół o dużej pojemności znacznie wydłuża czas bez czyszczenia pieca, a osobne drzwiczki zwiększają wygodę podczas czyszczenia.

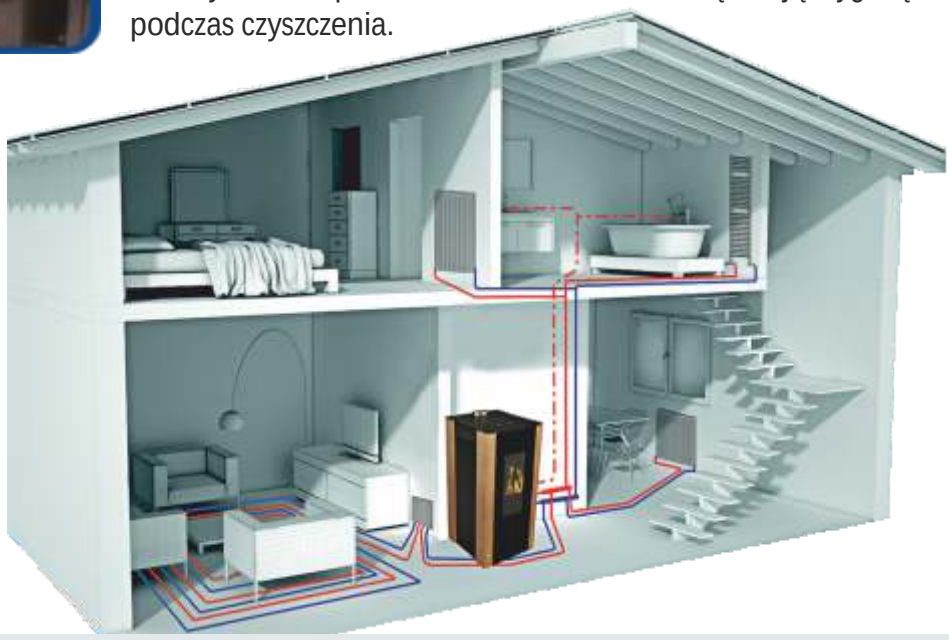

NEOS SP (tylko centralne ogrzewanie)

NEOS SP jest piecem z płaszczem wodnym, działającym na pellet, oferowanym w 3 wariantach mocy: 21, 25 oraz 30.

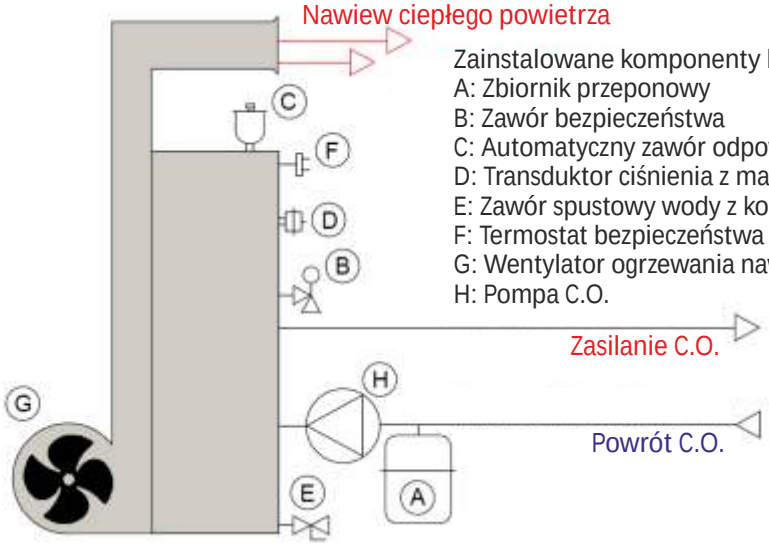

Zainstalowane komponenty hydrauliczne
A: Zbiornik przeponowy
B: Zawór bezpieczeństwa
C: Automatyczny zawór odpowietrzający
D: Transduktor ciśnienia z manometrem
E: Zawór spustowy wody z kotła
F: Termostat bezpieczeństwa
G: Wentylator ogrzewania nawiewowego
H: Pompa C.O.

WIDOK Z TYŁU

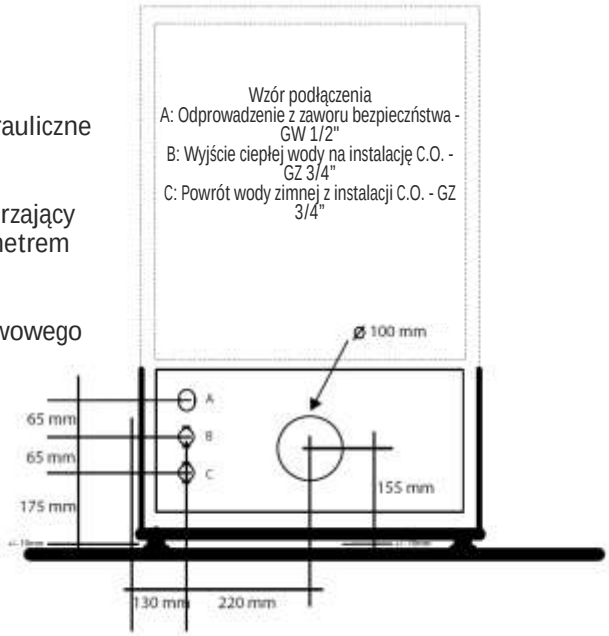

NEOS SP TOP (tylko centralne ogrzewanie z separacją hydrauliczną)

NEOS SP TOP jest piecem z płaszczem wodnym, działającym na pellet, oferowanym w 3 wariantach mocy: 21, 25 oraz 30. Posiada wmontowany układ, wyposażony w części, pozwalające na wydzielenie podłączenia hydraulicznego w instalacji, w której jest obecne inne źródło ciepła. Pozwala to uniknąć sumowania się mocy dwóch kotłów.

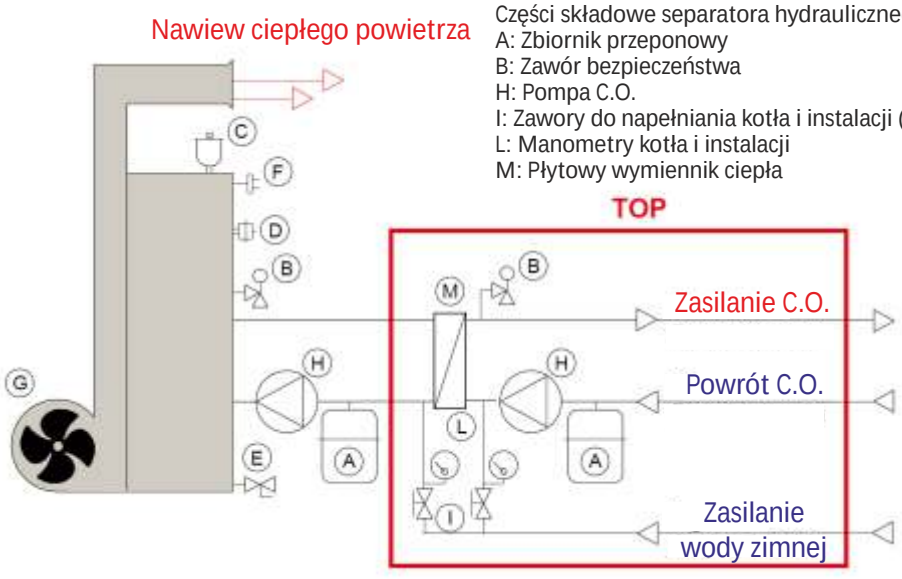

Części składowe separatora hydraulicznego
A: Zbiornik przeponowy
B: Zawór bezpieczeństwa
H: Pompa C.O.
I: Zawory do napełniania kotła i instalacji (ręczne)
L: Manometry kotła i instalacji
M: Płytowy wymiennik ciepła

WIDOK Z TYŁU

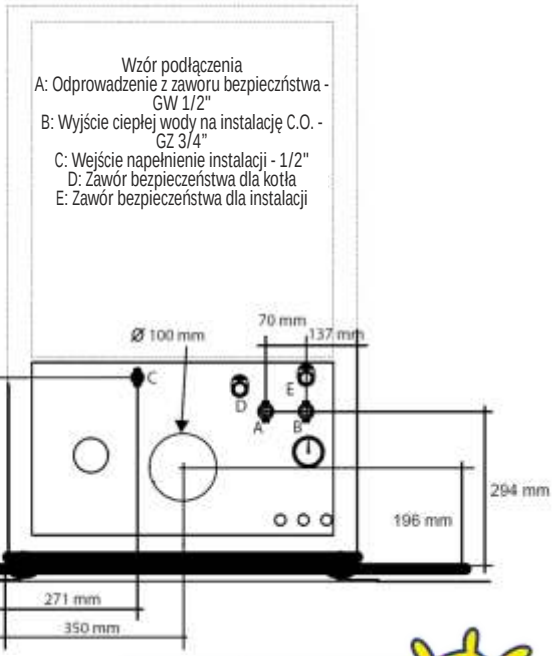

Zainstalowane komponenty hydrauliczne
A: Zbiornik przeponowy
B: Zawór bezpieczeństwa
C: Automatyczny zawór odpowietrzający
D: Transduktor ciśnienia z manometrem
E: Zawór spustowy wody z kotła
F: Termostat bezpieczeństwa
G: Wentylator nawiewowy
H: Pompa

Schematy technologiczne NEOS

NEOS CP (centralne ogrzewanie i ciepła woda użytkowa)

NEOS CP jest piecem z płaszczem wodnym na pellet, oferowanym w 3 wariantach mocy 21, 25 oraz 30 kW. Posiada wmontowany płytowy wymiennik ciepła z odpowiednimi akcesoriami, przeznaczony do natychmiastowej produkcji ciepłej wody użytkowej (ogrzewanie przepływowe).

Zainstalowane komponenty hydrauliczne
A: Zbiornik przeponowy
B: Zawór bezpieczeństwa
C: Automatyczny zawór odpowietrzający
E: Zawór spustowy wody z kotła
F: Termostat bezpieczeństwa
G: Wentylator ogrzewania nawiewowego
H: Zawór przełączający
I: Pompa C.O.
L: Płytowy wymiennik ciepła

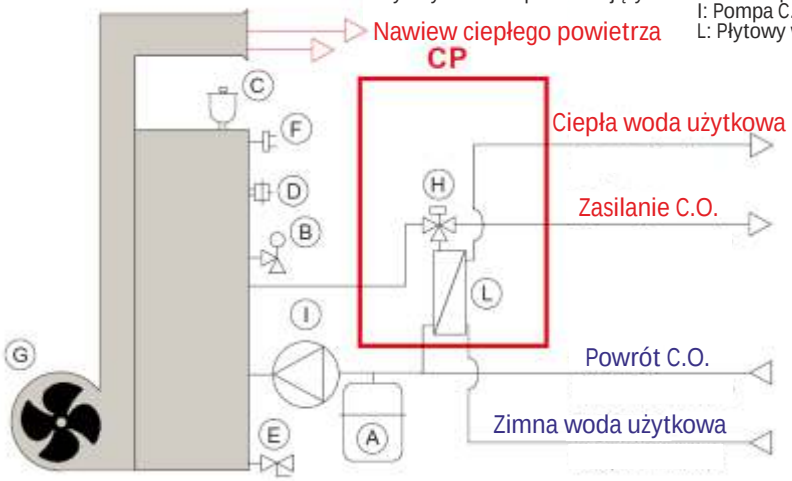

WIDOK Z TYŁU

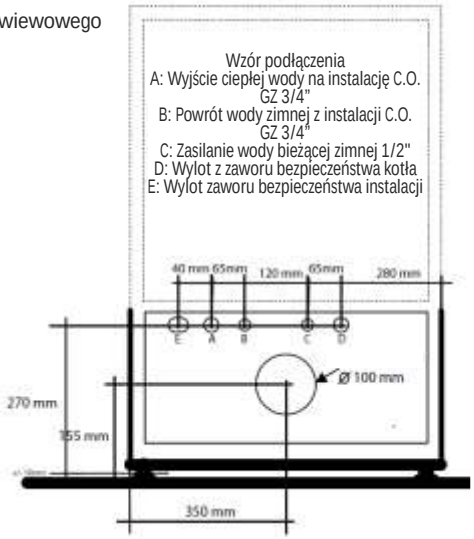

NEOS CP TOP (centralne ogrzewanie z separacją hydrauliczną i ciepła woda użytkowa)

NEOS CP TOP jest piecem z płaszczem wodnym na pellet, oferowanym w 3 wariantach mocy 21, 25 oraz 30 kW. Posiada wmontowany płytowy wymiennik ciepła z odpowiednimi akcesoriami, przeznaczony do natychmiastowej produkcji ciepłej wody użytkowej (ogrzewanie przepływowe).
NEOS SP TOP posiada wmontowany układ, wyposażony w części, pozwalające na wydzielenie podłączenia hydraulicznego w instalacji, w której jest obecne inne źródło ciepła. Pozwala to uniknąć sumowania się mocy dwóch kotłów.

Części składowe separatora hydraulicznego
A: Zbiornik przeponowy
B: Zawór bezpieczeństwa
I: Płytowy wymiennik ciepła
H: Pompa C.O.
M: Zawory do napełniania kotła i instalacji (ręczne)
N: Manometry kotła i instalacji

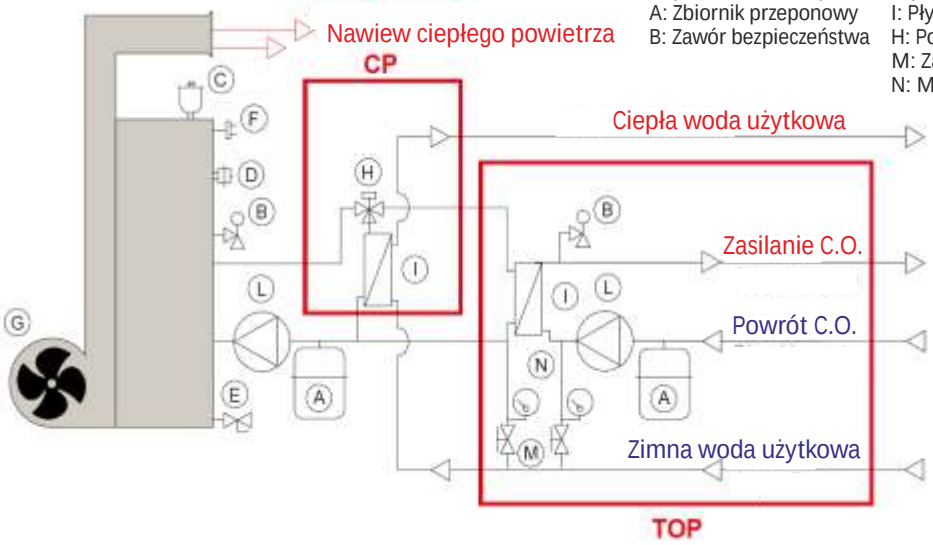

WIDOK Z TYŁU

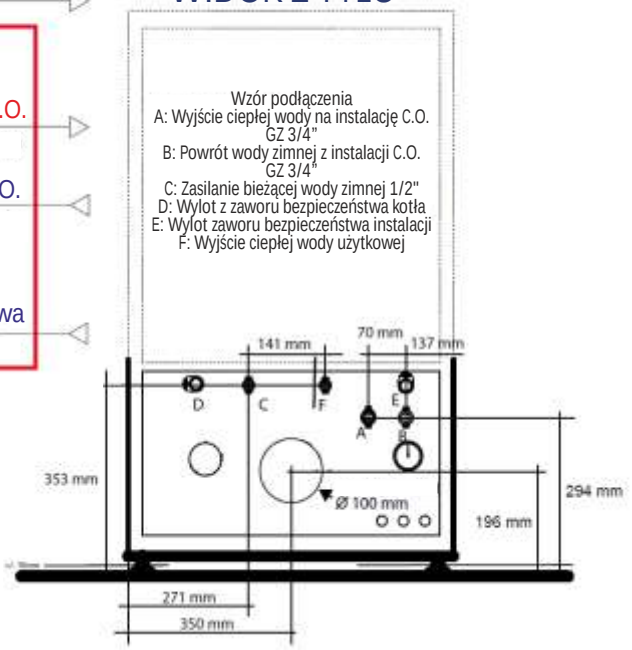

Zainstalowane komponenty hydrauliczne
A: Zbiornik przeponowy
B: Zawór bezpieczeństwa
C: Automatyczny zawór odpowietrzający
D: Transduktor ciśnienia z manometrem
E: Zawór spustowy wody z kotła
F: Termostat bezpieczeństwa
G: Wentylator nawiewowy
H: Zawór przełączający
I: Płytowy wymiennik ciepła
L: Pompa
M: Zawór napełniający
N: Manometr

DANE TECHNICZNE		20 kW	25 kW	30 kW
Maksymalna moc cieplna kominka	kW	21,8	26,8	32,2
Minimalna moc cieplna kominka	kW	7,3	7,3	7,3
Moc nominalna - maksimum	kW	20,4	25	30
Moc nominalna - minimum	kW	7	7	7
Maksymalna moc oddawana przez powietrze	kW	1,32	1,8	2,3
Minimalna moc oddawana przez powietrze	kW	1,28	1,28	1,28
Maksymalna moc oddawana do instalacji wodnej	kW	19,1	23,2	27,7
Minimalna moc oddawana do instalacji wodnej	kW	5,7	5,7	5,7
Sprawność przy mocy maksymalnej	%	93,8	93,5	93,2
Sprawność przy mocy minimalnej	%	95,7	95,7	95,7
Temperatura robocza	°C	60/80	60/80	60/80
Wymagany minimalny ciąg kominowy	mbar	0,1	0,1	0,1
Średnica rury kominowej	mm	100	100	100
EMISJA i SPALANIE				
Temperatura spalin przy mocy maksymalnej	°C	106	114	122
Temperatura spalin przy mocy minimalnej	°C	64	64	64
Emisja CO_2 przy mocy maksymalnej	%	10,8	11,2	11,7
Emisja CO przy mocy maksymalnej (przy 13% - 0_2)	%	0,02	0,016	0,013
Emisja CO przy mocy minimalnej (przy 13% - 02)	%	0,021	0,021	0,021
Emisja pyłów przy mocy maksymalnej (przy 13% - 0_2)	mg/m^3	15,9	15	14
Masowe natężenie przepływu spalin przy mocy maksymalnej	g/s	14,3	16,9	19,7
Masowe natężenie przepływu spalin przy mocy minimalnej	g/s	6,9	6,9	6,9
DANE HYDRAULICZNE				
Pojemność wodna	l	52	52	52
Maksymalne ciśnienie robocze	bar	3	3	3
Wysokość użytkowa ciśnienia w instalacji (DT 20K)	mbar	460	420	330
Wysokość użytkowa ciśnienia w instalacji (DT 15K)	mbar	415	330	250
Pojemność naczynia przeponowego	l	10	10	10
DANE ELEKTRYCZNE				
Zasilanie	V/Hz	230/50	230/50	230/50
Zapotrzebowanie na energię przy rozpalaniu	W	360	360	360
Zapotrzebowanie na energię podczas pracy z mocą maksymalną	W	170	170	170
INFORMACJE UŻYTKOWE				
Pojemność zbiornika na pellet	kg	100	100	100
Zużycie opału na godzinę przy mocy maksymalnej (pellet 4,9 kW/kg)	kg/h	4,45	5,47	6,6
Zużycie opału na godzinę przy mocy minimalnej (pellet 4,9 kW/kg)	kg/h	1,5	1,5	1,5
Autonomia przy mocy maksymalnej	h	22	18	15
Autonomia przy mocy minimalnej	h	67	67	67
WAGI I WYMIARY				
Waga na pusto	kg	280	280	280

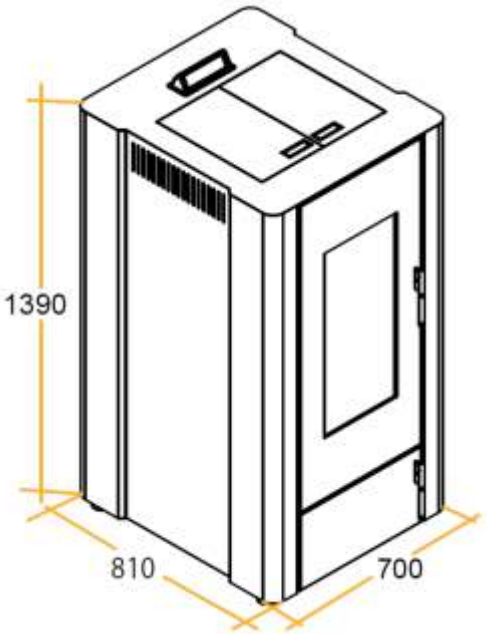

NEOS

PELLET REGESS ENERGY

Zalecamy stosowanie w naszych piecach i kominkach najwyższej jakości pelletu marki REGESS!!!

PELLET REGESS® ENERGY - NAJWYŻSZA JAKOŚĆ DIN +

Proces wytwarzania pelletu polega na odpowiednim rozdrobnieniu, wysuszeniu i sprasowaniu biomasy do postaci granulatu. W zależności od materiałów wykorzystanych do produkcji, jakość pelletu może być bardzo odmienna. Naszą biomasę cechują doskonałe parametry jakościowe. Jest produkowana wyłącznie z naturalnych surowców: trocin, wiórów i zrębków drewna i nie zawiera powszechnie stosowanych dodatków w postaci resztek PCV czy malowanego drewna, których spalanie jest szkodliwe, wydziela nieprzyjemny zapach i pozostawia dużo popiołu. Granulki mają od 6-8 mm wielkości, pachną świeżym drewnem, a przy spalaniu nie brudzą się pomieszczenia. Biomasa jest łatwa w transporcie, przechowywaniu i użyciu.

NOTATKI

Informacje zawarte w niniejszym katalogu mają charakter informacyjny. Szczegółowe dane poszczególnych produktów zawarte są w kartach informacyjnych zamieszczonych w instrukcjach obsługi konkretnego urządzenia.
Wygląd kominków, a także ich specyfikacja techniczna może podlegać zmianom, ponieważ staramy się nieustannie modernizować i ulepszać nasze produkty.
Kolory i wygląd materiałów pokazanych w niniejszym katalogu mogą się różnić od rzeczywistych ze względu np. na ograniczenia w technologii druku.

GWARANCJA I WARUNKI SPRZEDAŻY

GWARANCJA

REGESS Sp. z o.o. udziela gwarancji na swoje produkty przez 2 (dwa) lata od daty zakupu, na wady fabryczne oraz materiałowe. Gwarancja ustaje, jeżeli wada nie zostaje zgłoszona sprzedającemu przez dwa miesiące od daty jej wykrycia.

Odpowiedzialność firmy REGESS Sp. z o.o. ograniczona jest do dostawy urządzenia, które musi być zainstalowane zgodnie z obowiązującymi przepisami oraz wskazówkami zamieszczonymi we właściwych instrukcjach obsługi, które są dołączone do zakupionego produktu. Instalacja musi być wykonana przez wykwalifikowanego instalatora certyfikowanego przez firmę REGESS Sp. z o.o., który przyjmie na siebie całą odpowiedzialność za ostateczny montaż oraz poprawne działanie zamontowanego produktu.

REGESS Sp. z o.o. nie poniesie żadnej odpowiedzialności w przypadku, w którym nie będą przestrzegane powyższe środki ostrożności oraz wytyczne wskazane w instrukcji obsługi urządzenia.

UWAGA

Firma REGESS Sp. z o.o. zapewnia, iż wszystkie jej produkty zostały wytworzone z materiałów najwyższej jakości oraz przy użyciu technik obróbki, gwarantujących całkowitą skuteczność działania. Jeżeli podczas normalnego użytkowania tychże, wykryte zostałyby wadliwe lub niewłaściwie działające części, będą one bezpłatnie wymienione.

WAŻNOŚĆ:

Gwarancję uznaje się za obowiązującą, jeżeli przestrzegane będą poniższe warunki:

1. Kupujący musi, w ciągu 10 dni od daty PIERWSZEGO URUCHOMIENIA, odesłać kopię kuponu, wypełnioną we wszystkich miejscach. Data zakupu musi być potwierdzona fiskalnym paragonem, wydanym przez sprzedającego.
2. Urządzenie musi być zainstalowane zgodnie z obowiązującymi przepisami oraz wskazówkami zawartymi w dołączonej instrukcji obsługi, przez instalatora certyfikowanego przez firmę REGESS Sp. z o.o.
3. Urządzenie musi być użytkowane tak, jak wskazano w instrukcji dołączonej do wszystkich produktów.
4. Książeczka gwarancyjna musi być wypełniona we wszystkich miejscach, podpisana przez klienta i potwierdzona przez sprzedającego oraz certyfikowanego instalatora.
5. Książeczka gwarancyjna wraz z paragonem fiskalnym wydanym przez sprzedającego, musi być skrupulatnie przechowywana oraz okazana personelowi Serwisu Technicznego w przypadku interwencji.

Gwarancja nie zostanie uznana w następujących przypadkach:

1. Nie były przestrzegane warunki opisane powyżej.
2. Instalacja nie została wykonana zgodnie z obowiązującymi przepisami przez instalatora certyfikowanego przez firmę REGESS Sp. z o.o.
3. Zostaną wykazane zaniedbania klienta odnośnie konserwacji produktu lub brak konserwacji.
4. Stwierdzona zostanie obecność instalacji elektrycznych lub hydraulicznych niezgodnych z obowiązującymi przepisami.
5. Stwierdzenia szkód wywołanych czynnikami atmosferycznymi, chemicznymi, niewłaściwym użytkowaniem produktu, modyfikacjami lub zmianami w produkcie, niewydolności lub niewłaściwości przewodu kominowego i/lub innych przypadkach nie mających związku z procesem wytwarzania produktu.
6. Użycia materiałów palnych niezgodnych co do typu lub jakości ze wskazaniami, zamieszczonymi w dołączonej instrukcji obsługi.
7. Stwierdzenia szkód spowodowanych transportem, zaleca się w związku z tym, dokładną kontrolę towaru przy odbiorze, informując natychmiast sprzedającego o każdym ewentualnym uszkodzeniu, umieszczając odpowiednie adnotacje na dokumencie transportowym oraz kopii, która zostaje w rękach przewoźnika.

REGESS Sp. z o.o. nie ponosi odpowiedzialności za ewentualne szkody, które mogą bezpośrednio bądź pośrednio zostać wyrządzone osobom, rzeczom lub zwierzętom domowym, wskutek nieprzestrzegania zaleceń zamieszczonych w instrukcji obsługi dołączonej do produktu.

Z gwarancji wyłączone są wszystkie elementy normalnego zużycia. W tej kategorii mieszczą się:

1. Uszczelki, szyby ceramiczne lub hartowane, części lakierowane i/lub będące elementami specjalnego wykończenia, klamki oraz przewody elektryczne.
2. Części z materiału ogniotrwałego.
3. Prace budowlane.
4. Elementy instalacji do podgrzewania wody bieżącej, niedostarczone przez REGESS Sp. z o.o.

Pozostałe klauzule:

1. W przypadku wymiany części gwarancja na produkt nie będzie przedłużana.
2. Żadne odszkodowanie nie będzie przyznane za okres, w którym urządzenie jest uszkodzone.
3. Gwarancja ta jest ważna tylko dla kupującego i nie może zostać przeniesiona.

SĄD

Dla rozstrzygania wszelkich sporów sądem właściwym jest sąd w Jeleniej Górze.

Copyright. Wszystkie prawa dotyczące niniejszego katalogu są zastrzeżone. Zabrania się kopiowania oraz rozpowszechniania, również częściowego, zarówno zdjęć jak i tekstów. Łamiący zakaz zostaną ukarani zgodnie z przepisami prawa.

INNE PRODUKTY W NASZEJ OFERCIE

KOTŁY I PALNIKI NA PELLET

Oferujemy kotły i palniki o mocach od 10 do 285 kW zasilane pelletem, ale także innymi paliwami, np. mieszanką pelletu i owsa. Najnowsze technologie dostępne w naszych kotłach podnoszą efektywność i wygodę użytkowania. Sonda lamba stosowana w seriach LUXURY automatycznie steruje składem mieszanki paliwa z powietrzem, na bieżąco kontrolując sprawność spalania w piecu. Piece opcjonalnie można wyposażyć w powiększony zbiornik na opał lub w system VACUUM, który automatycznie uzupełnia pellet w zbiorniku przy piecu. Proponujemy kompleksowe projektowanie kotłowni i systemów grzewczych.

ZESTAWY SOLARNE

Szeroka gama zestawów solarnych opartych na częściach najwyższej jakości, wyłącznie europejskich producentów. Panele płaskie i próżniowe o przepływie bezpośrednim, zbiorniki emaliowane i ze stali nierdzewnej. Oferujemy zestawy do ogrzewania wody użytkowej oraz wspomagania centralnego ogrzewania, dowolnej wielkości. Projektujemy instalacje dobrane do potrzeb każdego klienta.

REGESS energy

POMPY CIEPŁA

Pompy ciepła gruntowe i powietrze-woda. Nowoczesna, ekologiczna i ekonomiczna technologia grzewcza przyszłości, dostępna już dziś! Projektujemy i wykonujemy kompletne systemy grzewcze oparte na pompach ciepła, z wymiennikami gruntowymi (poziome, pionowe, wodne) oraz typu powietrze woda. Zawsze sugerujemy rozwiązania właściwie dobrane do możliwości i potrzeb klienta. W ofercie mamy także pompy ciepła do podgrzewania ciepłej wody użytkowej. Redukcja kosztów ogrzewania nawet do 75%, brak zależności od jakiegokolwiek rodzaju paliwa, system przyjazny dla środowiska naturalnego to najważniejsze zalety pomp ciepła.

FOTOWOLTAIKA

Systemy fotowoltaiczne ONGRID i OFFGRID oferowane przez REGESS to synonim najwyższej jakości. Stosujemy elementy najwyższej jakości zawsze od sprawdzonych producentów. Oferujemy rozwiązania standardowe i nietypowe, zawsze staramy się zaproponować opcję najlepiej dobraną do potrzeb każdego klienta. Instalacje każdej mocy, możliwość budowy także infrastruktury dla farm fotowoltaicznych (np. ogrodzenia, monitoring, itp.). Kompleksowe wykonawstwo od projektu po odbiory.

ZAPRASZAMY DO ZAPOZNANIA SIĘ Z NASZĄ OFERTĄ NA STRONIE INTERNETOWEJ:

WWW.REGESSENERGY.PL

Zachęcamy do kontaktu z naszymi handlowcami i dystrybutorami celem przedstawienia szczegółowej oferty ewentualnie indywidualnego dobrania produktów do Państwa potrzeb.

REGESS energy

GDZIE NAS ZNALEŹĆ?

Sprzedajemy i dostarczamy produkty **REGESS® ENERGY**
w Europie, Azji, Ameryce Południowej i Stanach Zjednoczonych oraz Afryce.

REGESS® energy

KOLEKTORY SŁONECZNE
POMPY CIEPŁA
KOTŁY I PALNIKI NA PELLET
KOMINKI NA PELLET
FOTOWOLTAIKA

Umów się na niezobowiązujące spotkanie:

Niniejszy katalog ma charakter informacyjny i nie stanowi oferty handlowej w rozumieniu art. 66 § 1 Kodeksu Cywilnego oraz innych stosownych przepisów.

REGESS® ENERGY
ul. Bankowa 36
58-500 Jelenia Góra
Tel. +48 75 644 20 73

SALON SPRZEDAŻY
REGESS® ENERGY
ul. Łokietka 30; 58-533 Mysłakowice
przy drodze z Jeleniej Góry do Karpacza
Tel. +48 75 767 72 78
E-mail: info@regessenergy.pl

Obowiązują Ogólne Warunki Handlowe Regess Sp. z o.o.

www.regessenergy.pl